NOMENCLATURE STANDARD DE LA DISTRIBUTION ET DES ÉQUIPEMENTS ÉLECTRIQUES

1. Afin d'établir la nomenclature lors de l'ajout ou d'une modification au niveau électrique, le consultant ou l'entrepreneur doit prendre connaissance du tableau intitulé « *Standards d'identification des équipements électriques* ». Ce tableau définit le standard des nomenclatures typiques de l'appareillage de distribution et d'équipements électriques. De plus, il mentionne que certains équipements nécessitent que l'étiquette autocollante soit apposée directement sur l'équipement, et que d'autres équipements soient identifiés à l'aide d'une plaquette lamicoïde vierge sur laquelle l'étiquette sera collée et fixée à l'aide d'une chaînette ou gravée.

2. Vous devez également prendre connaissance des documents suivants :

   1) Légende des panneaux;
   2) Identification des panneaux;
   3) Exemple d'identification des panneaux;
   4) Abréviation des pavillons;
   5) Tableau standard d'identification des équipements mécaniques;
   6) Tableau standard d'identification des équipements électriques.

   Ces documents vont vous permettre de bien comprendre, à l'aide d'exemples, la façon d'identifier les diverses composantes électriques et mécaniques du réseau de distribution et ses composantes.

TABLEAU « DISTRIBUTION » ÉLECTRIQUE

3. Le consultant ou l'entrepreneur devra fournir au responsable de projet UL un tableau rempli pour la fabrication d'étiquettes autocollantes pour l'identification de la « distribution » électrique. Dans ce tableau, on devra retrouver le nom de l'équipement, la provenance (via), les numéros de circuits, l'équipement alimenté (vers), tension de l'équipement et le Kva (si c'est un transformateur), autre information (local, système, etc.) (Voir exemple ci-dessous).

UNIVERSITÉ LAVAL **TABLEAU À REMPLIR POUR LA FABRICATION D'ÉTIQUETTES AUTOCOLLANTES POUR L'IDENTIFICATION DE LA "DISTRIBUTION" ÉLECTRIQUE**

NOM DE L'ÉQUIPEMENT	VIA: (VENANT DE)	# DE CIRCUITS	VERS:	TENSION (V) ET KVA(POUR XFO)	AUTRE INFORMATION (SYSTÈME, LOCAL)

Ce tableau doit comprendre toutes les informations qui sont reliées à la distribution électrique (compris dans un unifilaire), soit :

- Panneaux électriques (CDP, PP, CDS, PS, PR, etc.);
- Sectionneurs (de distribution), caniveau (de distribution), transformateur (de distribution), centre de contrôle de moteur, inverseur automatique, etc. (SECT, TR, CVP, INV, CVS, CCM, UPS, etc.).

L'équipement doit être identifié de la façon suivante :

Exemple : VCH-SECT-1-1242

1) Les trois premiers caractères sont ceux de l'abréviation du pavillon (ex : VCH pour pavillon Alexandre-Vachon).
2) L'équipement à identifier (PS, SECT, etc.).
3) Un numéro séquentiel qui correspond au nombre du même type d'équipement dans le même local. Les numéros sont assignés en commençant à la gauche de la porte pour les nouvelles installations. Pour les ajouts dans l'existant, les numéros suivront ceux déjà établis.
4) Le numéro du local dans lequel se trouve l'équipement. Si l'équipement se trouve dans un passage, le numéro du local (porte) le plus près doit lui être assigné. Le numéro du passage ne doit pas être pris en considération pour l'identification.

Notes particulières

- Dans le cas d'une alimentation de distribution fait à partir d'un centre de contrôle de moteur CCM (tiroir avec sectionneur), l'identification du sectionneur sera faite séquentiellement suivi du nom de CCM et du local.

Exemple : VCH-SECT-1-CCM-1-0169, VCH-SECT-2-CCM-1-0169, ETC.

(VOIR L'EXEMPLE SCHÉMATIQUE PLUS BAS)

- Dans le cas d'une alimentation de distribution fait à l'extérieur des pavillons (campus universitaire), l'équipement sera identifié de la façon suivante :

Exemple : CMP-PS-1-STAT-334, CMP-PP-1-TSE

1) Les trois premiers caractères sont ceux de l'abréviation du campus universitaire, soit CMP.
2) L'équipement à identifier (PS, SECT, etc.).
3) Un numéro séquentiel qui correspond au nombre du même type d'équipement au même endroit.
4) Si l'équipement se trouve dans un stationnement, le numéro du stationnement doit lui être assigné. Sinon, l'abréviation du pavillon qui alimente l'appareillage sera utilisé (généralement le pavillon le plus près).

Veuillez-vous référer aux documents inscrits dans les sections 1 et 2 de ce document pour les détails et les exemples d'identification

TABLEAU « ÉQUIPEMENT » ÉLECTRIQUE

4. Le consultant ou l'entrepreneur devra fournir au responsable de projet UL un tableau rempli pour la fabrication d'étiquettes autocollantes pour l'identification des « équipements » électriques. Dans ce tableau, on devra retrouver le nom de l'équipement et son emplacement (local), la provenance (via) et les numéros de circuits et son emplacement (local), l'équipement alimenté (vers) et son emplacement (local), tension de l'équipement et le Kva (si c'est un transformateur) et le nom du système. La colonne « voir note 1) sert uniquement dans le cas d'un CCM pour indiquer l'identification de la section du démarreur ou du sectionneur. (Voir exemple ci-dessous).

UNIVERSITÉ LAVAL	TABLEAU À REMPLIR POUR LA FABRICATION D'ÉTIQUETTES AUTOCOLLANTES POUR L'IDENTIFICATION DE "L'ÉQUIPEMENT" ÉLECTRIQUE						
NOM DE L'ÉQUIPEMENT	EMPLACEMENT (LOCAL XXXX)	VIA: + # CIRCUITS + (Local xxxx)	POUR CCM ET DÉMARREUR, VOIR :		VERS: + (Local xxxx)	TENSION (V) ET KVA(POUR XFO)	Nom du Système
			NOTE 1	NOTE 2			

Équipement système :

Ce tableau doit comprendre toutes les informations qui sont reliées à un équipement électrique, tel que système de ventilation, pompe, compresseur, Conviron etc.

- Démarreurs (magnétique, manuel, variateur);
- Sectionneurs d'équipement;
- Caniveau.

L'équipement doit être identifié de la façon suivante :

Exemple : DEMA-VENT-CEN-1147, SECT-VENT-CEN-1147, etc.

Dans cette identification, il n'y a pas les trois premiers caractères de l'abréviation du pavillon (ex : VCH) ainsi que le numéro de local.

1) L'équipement à identifier (SECT, DEMA).
2) Le nom de l'équipement (système) (veuillez-vous référer au « *Tableau standard d'identification des équipements mécaniques* »).
3) Numéro séquentiel fourni par UL en référence au logiciel Maximo.

Notes particulières

- S'il y a plus d'un sectionneur qui est installé pour le même équipement, un numéro séquentiel sera ajouté après l'identification de l'appareil (ex : SECT-1-VENT-CEN-1144, SECT-2-VENT-CEN-1144).
- Les démarreurs et les sectionneurs (équipements) qui sont installés dans un centre de contrôle de moteur (CCM) doivent être identifiés individuellement. La provenance (VIA) n'est pas nécessaire étant donné qu'ils sont dans un cabinet CCM. Lorsqu'un équipement est installé entre un démarreur et un moteur (ex : Sectionneur), l'identification de provenance (VIA) portera le nom du CCM suivi dans la colonne « NOTE 1 » du nom de l'équipement comme référence après le symbole « / » (ex : VIA : VCH-CCM-1-0169 « / SECT-1-VENT-CEN-1144 »).
- Pour les démarreurs, le type doit être inscrit dans la colonne « NOTE 2 ». Soit, « MAG » pour un démarreur magnétique, « MAN » pour un démarreur manuel et « EFV » pour un démarreur à entrainement à vitesse variable.
- Les équipements « mécaniques » qui sont alimentés électriquement, comme les moteurs, doivent être identifiés par l'entrepreneur dans la discipline électrique à l'aide du « tableau d'identification en distribution & équipement électrique ».

- Veuillez indiquer le numéro de local entre parenthèse dans tous les cas pour l'équipement, le VIA et le VERS. Car les équipements peuvent se retrouver dans des locaux différents. Voir la feuille « Tableau identification équipement électrique_exemple.xls » pour plus d'information.

<

Exemples d'identification de centre de moteur avec étiquettes (un seul moteur):

1)

VCH-CCM-1-0169

VIA : VCH-CDP-1-00235 C. 21-23-25

600 VOLTS

2)

DEMA-VENT-CEN-1144

VERS : SECT-VENT-CEN-1144 (Local 0169)

600 VOLTS (SYS-5)

3)

SECT-VENT-CEN-1144

VIA : VCH-CCM-1-0169 / DEMA-VENT-CEN-1144

VERS : MOTE-ELE-120 (Local 0169A)

600 VOLTS (SYS-5)

4)

MOTE-ELE-120

VIA : SECT-VENT-CEN-1144 (Local 0169A)

600 VOLTS (SYS-5)

Exemples d'identification de centre de moteur (CCM) avec équipements et distribution:

DISTRIBUTION

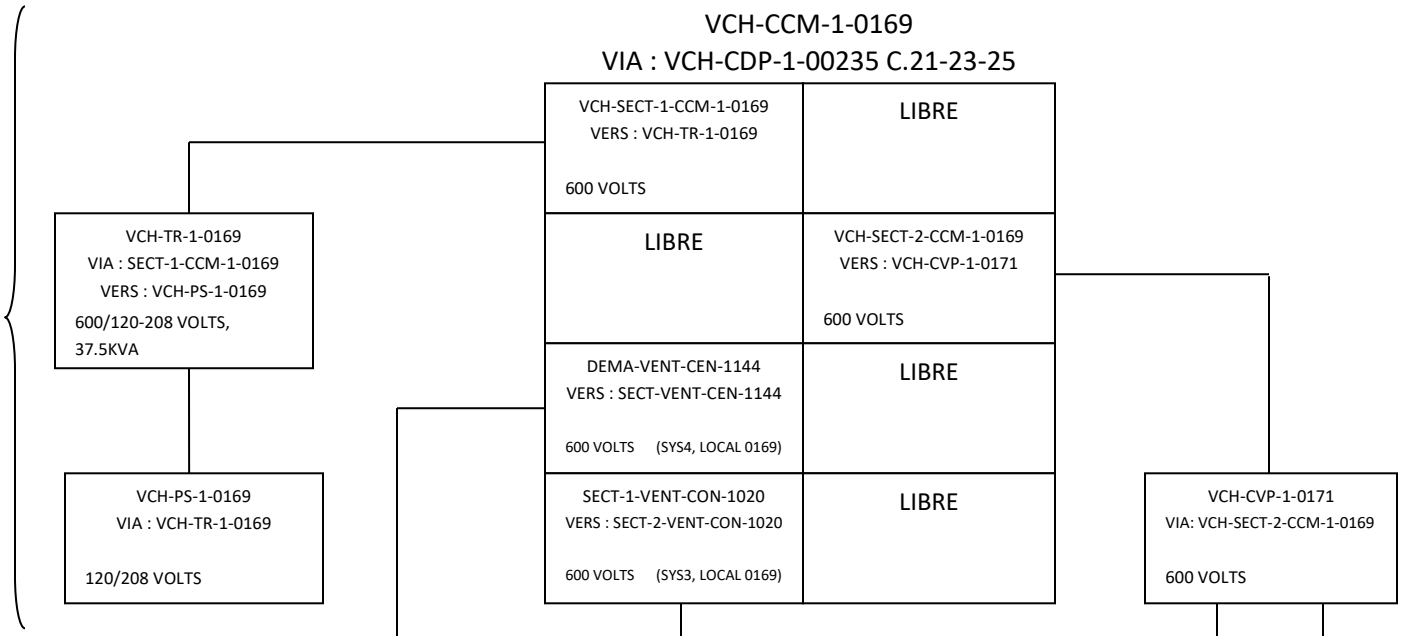

ÉQUIPEMENT

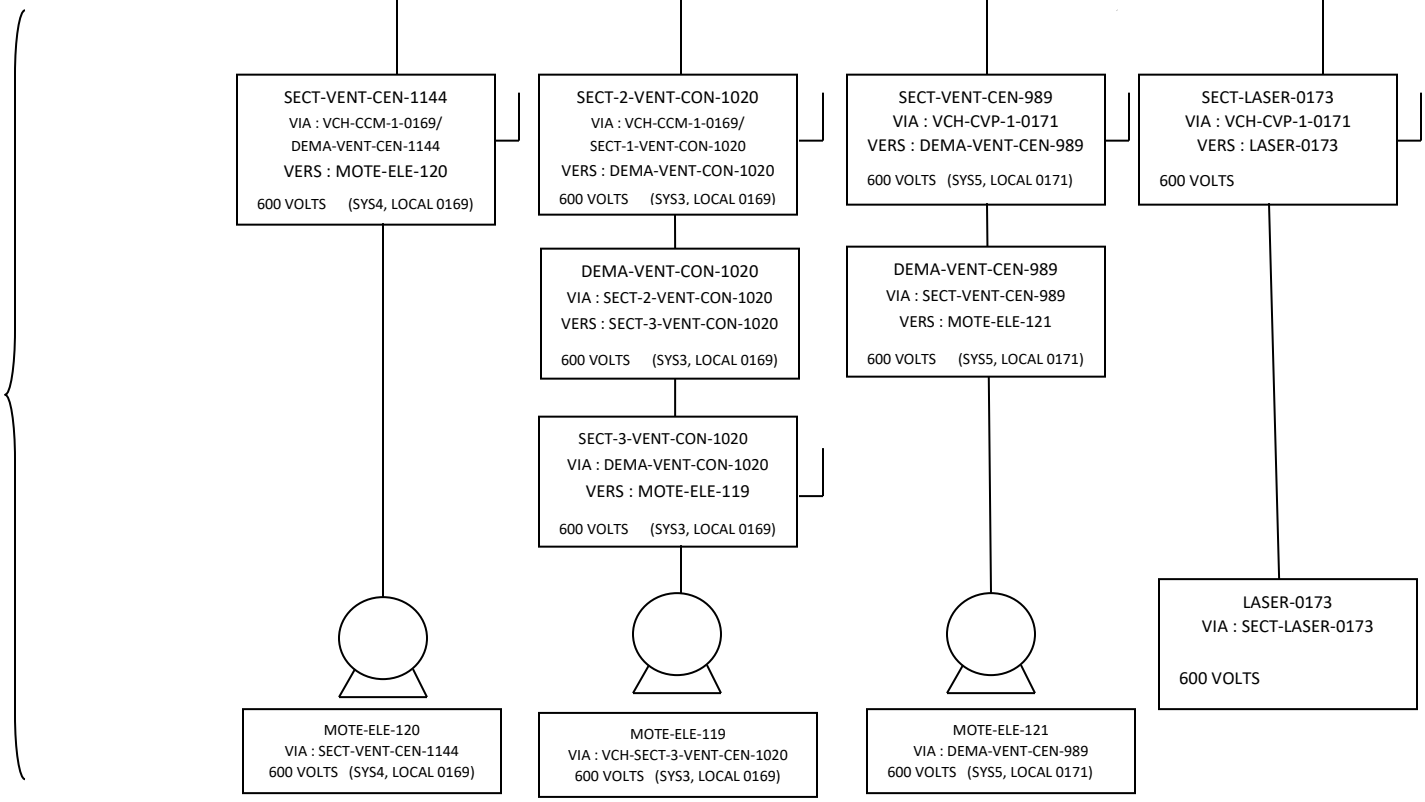

Équipement de faculté :

Les équipements appartenant aux facultés (ex : laser, centrifugeuse, etc.) ne seront pas référencés dans le logiciel Maximo. Par le fait même, le numéro séquentiel n'est pas nécessaire. On doit donc identifier le numéro du local dans le nom de l'appareillage.

- Démarreurs (magnétique, manuel, variateur).
- Sectionneurs d'équipements.
- Caniveau, transformateur (voir notes particulières).

L'équipement doit être identifié de la façon suivante :

Exemple : DEMA-LASER-1404, SECT-x-LASER-1404, ECT.

Dans cette identification, il n'y a pas les trois premiers caractères de l'abréviation du pavillon (ex : VCH).

1) L'équipement à identifier (SECT, DEMA).
2) Le nom de l'équipement donné par la faculté.
3) Numéro de local.

Notes particulières

- Si plus d'un sectionneur est installé dans le même local pour le même équipement, un numéro séquentiel sera ajouté après l'identification de l'appareil (ex : SECT-1-LASER-1404, SECT-2-LASER-1404).
- Les caniveaux et transformateurs desservant plus d'un équipement, sera identifiés comme un équipement de distribution (voir section .3), et non comme un équipement de faculté.
- Lorsqu'un équipement de faculté est alimenté par une fiche qui est débrochable (prise électrique 15A, 20A, 30A, soudeuse ou autres), l'identification doit être fait selon les standards pour les équipements de distributions.

Exemples d'identification d'équipement de faculté alimenté par un caniveau principal de distribution:

1)

VCH-CVP-1-1404

VIA VCH-CDP-1-00235 C. 27-29-31

600 VOLTS

2)

SECT-1-PLANEUR-1404

VIA VCH-CVP-1-1404

VERS TR-PLANEUR-1404

600 VOLTS

3)

TR-PLANEUR-1404

VIA SECT-1-PLANEUR-1404

VERS SECT-2-PLANEUR-1404

600/480 VOLTS, 15KVA

4)

SECT-2-PLANEUR-1404

VIA TR-PLANEUR-1404

VERS DEMA-PLANEUR-1406

480 VOLTS

5)

DEMA-PLANEUR-1406

VIA SECT-2-PLANEUR-1404

VERS PLANEUR-1406

480 VOLTS

6)

PLANEUR-1406

VIA DEMA-PLANEUR-1406

480 VOLTS

<u>Veuillez-vous référer aux documents inscrits dans les sections 1 et 2 de ce document pour les détails et les exemples d'identifications</u>

<u>Équipement d'ascenseur :</u>

Ce tableau doit comprendre toutes les informations qui sont reliées à un équipement électrique appartenant au réseau des ascenseurs, tel que :

- Cabinets principaux;
- Sectionneurs;
- Transformateurs;
- Inverseurs.

L'équipement doit être identifié de la façon suivante :

Exemple : VCH-AS11, SECT-1-VCH-AS11, TRU-1-VCH-AS11, INV-1-VCH-AS11 etc.
Dans cette identification, les trois premiers caractères de l'abréviation du pavillon (ex : VCH) précèdent le numéro d'équipement de l'ascenseur et est associé à cet équipement et nom à la distribution.

1) L'équipement à identifier (SECT, SECTU, TR, TRU, INV).
2) Un numéro séquentiel qui correspond au nombre du même type d'équipement dans le même local. Les numéros sont assignés en commençant à la gauche de la porte pour les nouvelles installations. Pour les ajouts dans l'existant, les numéros suivront ceux déjà établis.
3) Les trois premiers caractères sont ceux de l'abréviation du pavillon (ex : VCH pour pavillon Alexandre-Vachon).
4) Le nom de l'équipement (ascenseur AS1, AS2, AS3, etc.).

<u>Équipement d'incendie (pompe à feu):</u>

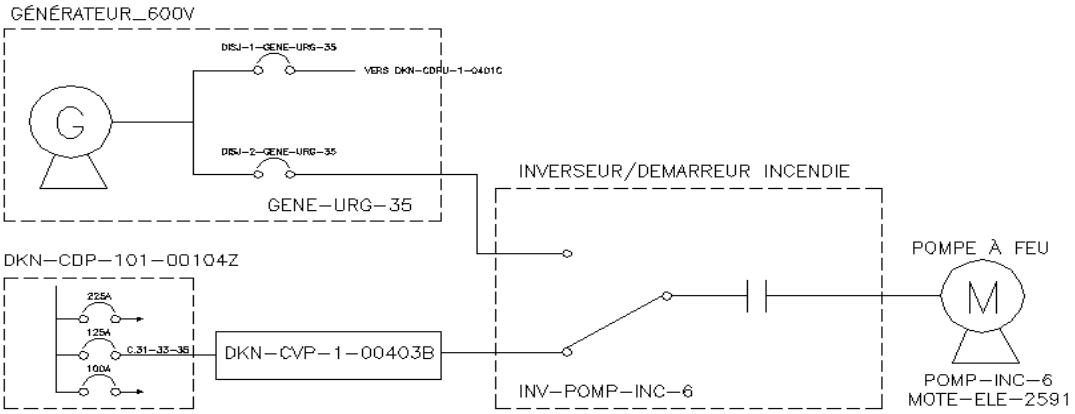

L'équipement d'incendie qui comprend la pompe à feu est alimentée en mode urgence et normal par un inverseur automatique combiné au démarreur et doit être identifié comme suit :

1)

DKN-CVP-1-00403B

VIA DKN-CDP-101-00104Z C. 31-33-35

600 VOLTS

2)

INV-POMP-INC-6

VIA NORMAL : DKN-CVP-1-00403B
VIA URGENCE : DISJ-2-GENE-URG-35
VERS MOTE-ELE-2591

600 VOLTS

3)

MOTE-ELE-2591

VIA INV-POMP-INC-6
VERS SECT-2-PLANEUR-1404
600 VOLTS

IDENTIFICATION D'ÉQUIPEMENT DE DIMENSION RÉDUITE

L'étiquette autocollante peut être installée sur une plaque lamicoïde de 50x120mm avec une perforation d'un côté de 5mm pour l'installation à l'aide d'une chaînette à billes. La chainette à billes (#10) doit être en laiton recouvert de chrome, telle que le modèle Q350 de MASTER PLUMBER.

IDENTIFICATION D'ÉQUIPEMENT DANS DES LOCAUX SPÉCIFIQUE DEMANDANT UNE IDENTIFICATION DISCRÈTE

Dans les endroits plus discret tel que studio, chambre personnelle, théâtre, salle de conférence, etc. une étiquette autocollante de 30x120mm transparente (clair) doit être apposé sur l'équipement (ou mur/plafond si équipement non accessible), sur plaque mural (recouvrement d'interrupteur ou démarreur manuel). **Veuillez-vous référer au département réseau électrique pour information supplémentaire.**

IDENTIFICATION DES CIRCUITS DES PUITS ÉLECTRIQUES OU AUTRES SUR LE CAMPUS

Identifier et crée un actif. « CMP-PUIT-ELE-XXX»XXX=Fournit par le département réseau électrique. L'actif puit doit être associé à un emplacement qui est sélectionné par l'axe des x et y sur le plan principale CAMPUS DISTRIBUTION SOUTERRAINES. (EX : CMP-W19-EC-1)

IDENTIFICATION DES CIRCUITS DES PANNEAUX PRINCIPAUX

Veuillez-vous référer au *Devis électrique* pour les détails.

IDENTIFICATION DE LA PROTECTION DE FUSIBLE MAXIMAL

Veuillez-vous référer au *Devis électrique* pour les détails.

IDENTIFICATION DES BOITES DE JONCTIONS

Veuillez-vous référer au *Devis électrique* pour les détails.

IDENTIFICATION DES CONDUITS DES ARTÈRES PRINCIPAUX

Veuillez-vous référer au *Devis électrique* pour les détails.

IDENTIFICATION DES MISES À LA TERRE

5. Veuillez-vous référer au *Devis électrique* pour les détails.

IDENTIFICATION RÉSEAU (SOUS-STATION PRINCIPALE):

6. L'identification est différente pour l'équipement d'une sous-station principale (25Kv).

DISJONCTEUR DÉBROCHABLE PRINCIPAL 25KV

Les disjoncteurs débrochables 25 Kv sont identifiés selon le câble qui l'alimente ainsi qu'un numéro qui est attribué pour chaque pavillon (fourni par UL).

Ex : DI-R50 et DI-S50

1) DI pour disjoncteur principal.
2) R et S pour le câble réseau 25 Kv.
3) 50 pour le numéro du bâtiment.

Dans le cas où il y a plusieurs disjoncteurs débrochables en aval des disjoncteurs principaux, les deux câbles réseaux ainsi que le numéro séquentiel sera attribué (ex : DI-RS50-1, DI-RS50-2, etc.).

Ex : DI-RS50-1, DI-RS50-2, DI-RS50-3

1) DI pour disjoncteur principal.
2) RS pour les deux câbles réseaux 25 Kv qui alimente le bâtiment.
3) 50 pour le numéro du bâtiment.
4) Numéro séquentiel.

TRANSFORMATEUR PRINCIPAL 25KV

Pour le transformateur principal, les deux câbles réseaux ainsi qu'un numéro séquentiel sera attribué (si plusieurs transformateur).

Ex : TR-RS-50, TR-RS50-x

1) TR pour transformateur.
2) RS pour les deux câbles réseaux 25 Kv qui alimente le bâtiment.
3) 50 pour le numéro du bâtiment.
4) X= Numéro séquentiel s'il y a plus qu'un transformateur.

DISJONCTEUR EN AVAL DES TRANSFORMATEUR 25KV

Les disjoncteurs à la sortie des transformateurs principale sont généralement débrochable. Ils sont identifiés comme suit :

Exemple : VCH-DI100-00235, VCH-DI102-00235

1) Les trois premiers caractères sont ceux de l'abréviation du pavillon (ex : VCH pour pavillon Alexandre-Vachon).
2) DI pour disjoncteur principal (débrochable ou non).
3) 100, 200, 300 etc., pour chacun des artères de la barre principale ou secondaire de chaque transformateur.
4) 101, 102, 103 numéros séquentiels pour les disjoncteurs secondaires en parallèles ou en amont du disjoncteur principal.
5) Le numéro du local dans lequel se trouve l'équipement. Si l'équipement se trouve dans un passage, le numéro du local (porte) le plus près doit lui être assigné. Le numéro du passage ne doit pas être pris en considération pour l'identification

EXEMPLE SCHEMATIQUE D'IDENTIFICATION SOUS-STATION 25KV :

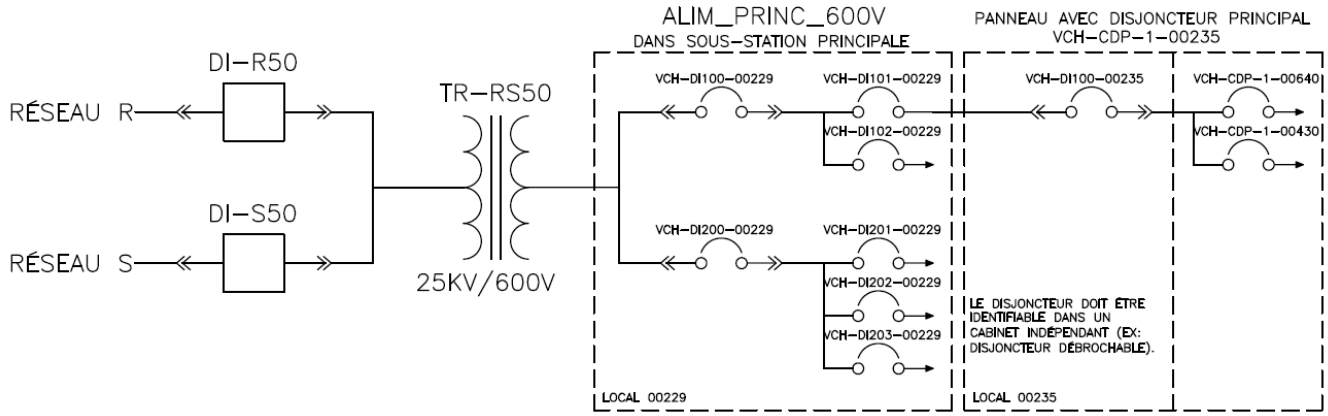

Veuillez-vous référer aux documents inscrits dans les sections 1 et 2 de ce document pour les détails et les exemples d'identifications

Tableau Standard d'identification en distribution & équipements électrique

UNIVERSITÉ LAVAL		Étiquette autocollante 50 x 120 mm (fourni par U.Laval)			Étiquette autocollante 50 x 170 mm (fourni par U.Laval)			Étiquette autocollante 30 x 120 mm (fourni par U.Laval)		Étiquette autocollante 50 x 120 mm (fourni par U.Laval)	Étiquette autocollante de type P-touch (12mm, texte size 24) (fourni par Entrepreneur)			Étiquette autocollante de type P-touch (12mm, fond blanc, texte noir, size 24) ou gravé sur lamicoïde (fourni par Entrepreneur)	Étiquette autocollante de type Brady #cat: XC-1500-580, texte 11mm, ou texte gravé sur lamicoïde (fourni par Entrepreneur)		
Équipements et systèmes	Nomenclature Typique	Étiquette installé directement sur l'équipement (par l'entrepreneur)			Étiquette installé directement sur l'équipement (par l'entrepreneur)			Étiquette installé directement sur l'équipement, plaque murale, mur/plafond (par l'entrepreneur)		Étiquette installé sur plaquette lamicoïde de 50x130 perforé et attaché avec chaînette(1) à l'équipement (par l'entrepreneur)	Étiquette installé directement sur l'équipement (par l'entrepreneur)			Étiquette installé sur plaque lamicoïde de 15 x 100 mm percé au deux bout (5 mm)et attaché avec Tyrap sur câblage (par l'entrepreneur)	Étiquette installé sur plaque lamicoïde de 50 x 150 mm percé aux quatre coins (5 mm) et attaché avec Tyrap sur le conduit (par l'entrepreneur)		
ÉLECTRICITÉ		Fond blanc texte noir	Fond rouge texte noir	Fond bleu texte noir	Fond blanc texte noir	Fond rouge texte noir	Fond bleu texte noir	Fond clair texte noir	Fond clair texte rouge		Fond blanc texte noir	Fond blanc texte rouge	Fond blanc texte bleu		Fond blanc texte noir	Fond rouge texte blanc	Fond bleu texte blanc
Appareillage de distribution ou équipement installé dans des endroits spécifiques tel que studio, chambre personnelle, théâtre, salle de conférence, etc.								√									
Appareillage de distribution ou équipement installé dans des endroits spécifiques tel que studio, chambre personnelle, théâtre, salle de conférence, etc. sur l'urgence									√								
Appareillage trop petit ou sans espace pour apposer l'étiquette										√							
Équipements mécaniques alimentés électriquement (ex: moteur, etc.)										√							
Génératrice d'urgence	GENE-URG-xxxx					√											
Centre de distribution principal	xxx-CDP-X-local				√												
Centre de distribution secondaire	xxx-CDS-X-local				√												
Transformateur	xxx-TR-X-local				√												
Transformateur d'équipement (faculté)	TR-nom d'équip.-local				√												
Caniveau secondaire	xxx-CVS-X-local	√															
Caniveau secondaire (système)	CVS-nom d'équip.	√															
Caniveau secondaire (faculté)	CVS-nom d'équip. -local	√															
Caniveau principal	xxx-CVP-X-local	√															
Caniveau principal (système)	CVP-nom d'équip.	√															
Caniveau principal (faculté)	CVP-nom d'équip. -local	√															
Panneau principal	xxx-PP-X-local	√															

Tableau Standard d'identification en distribution & équipements électrique

UNIVERSITÉ LAVAL		Étiquette autocollante 50 x 120 mm (fourni par U.Laval)			Étiquette autocollante 50 x 170 mm (fourni par U.Laval)			Étiquette autocollante 30 x 120 mm (fourni par U.Laval)		Étiquette autocollante 50 x 120 mm (fourni par U.Laval)	Étiquette autocollante de type P-touch (12mm, texte size 24) (fourni par Entrepreneur)			Étiquette autocollante de type P-touch (12mm, fond blanc, texte noir, size 24) ou gravé sur lamicoïde (fourni par Entrepreneur)	Étiquette autocollante de type Brady #cat: XC-1500-580, texte 11mm, ou texte gravé sur lamicoïde (fourni par Entrepreneur)		
Équipements et systèmes	Nomenclature Typique	Étiquette installé directement sur l'équipement (par l'entrepreneur)			Étiquette installé directement sur l'équipement (par l'entrepreneur)			Étiquette installé directement sur l'équipement, plaque murale, mur/plafond (par l'entrepreneur)		Étiquette installé sur plaquette lamicoïde de 50x130 perforé et attaché avec chaînette(1) à l'équipement (par l'entrepreneur)	Étiquette installé directement sur l'équipement (par l'entrepreneur)			Étiquette installé sur plaque lamicoïde de 15 x 100 mm percé au deux bout (5 mm)et attaché avec Tyrap sur câblage (par l'entrepreneur)	Étiquette installé sur plaque lamicoïde de 50 x 150 mm percé aux quatre coins (5 mm) et attaché avec Tyrap sur le conduit (par l'entrepreneur)		
ÉLECTRICITÉ		Fond blanc texte noir	Fond rouge texte noir	Fond bleu texte noir	Fond blanc texte noir	Fond rouge texte noir	Fond bleu texte noir	Fond clair texte noir	Fond clair texte rouge		Fond blanc texte noir	Fond blanc texte rouge	Fond blanc texte bleu		Fond blanc texte noir	Fond rouge texte blanc	Fond bleu texte blanc
Panneau secondaire	xxx-PS-X-local	√															
Panneau secondaire (faculté)	PS-nom d'équip. -local	√															
Centre de contrôle de moteurs	xxx-CCM-X-local				√												
Démarreur (système)	DEMA-nom d'équip.	√															
Démarreur (faculté)	DEMA-nom d'équip.-local	√															
Alternance de pompe (système)	DEMA-nom d'équip.#1/ nom d'équip.#2 (si 2 équipements)	√															
Filtre d'alimentation dans cabinet externe (ex: filtre de ligne)	xxx-FILTRE-X-local	√															
Filtre dans cabinet externe (ex: Mirus) pour démarreur (système)	FILTRE-DEMA-nom d'équip.	√															
Filtre dans cabinet externe (ex: Mirus) pour démarreur (faculté)	FILTRE-DEMA-nom d'équip.-local	√															
Supresseur de surtention transitoire	xxx-TVSS-X-local	√															
Compteur d'énergie électrique	xxx-COMPTEUR-X-local	√															
Sectionneur	xxx-SECT-X-local	√															
Sectionneur d'équipement (système)	SECT-nom d'équip.	√															
Sectionneur d'équipement (faculté)	SECT-nom d'équip.-local	√															
Disjoncteur dans boîtier seul au mur	xxx-DISJ-X-local	√															
Sectionneur distribution dans CCM	xxx-SECT-X-CCM-X-local	√															
Inverseur automatique non-dédié pour le système de sécurité de personnes	xxx-INV-X-local					√											
Inverseur automatique dédié pour le système de sécurité de personnes	xxx-INVSSP-X-local					√											
Inverseur automatique d'équipement (système) (ex: pompe incendie)	INV-nom d'équip.					√											

Tableau Standard d'identification en distribution & équipements électrique

UNIVERSITÉ LAVAL		Étiquette autocollante 50 x 120 mm (fourni par U.Laval)			Étiquette autocollante 50 x 170 mm (fourni par U.Laval)			Étiquette autocollante 30 x 120 mm (fourni par U.Laval)		Étiquette autocollante 50 x 120 mm (fourni par U.Laval)	Étiquette autocollante de type P-touch (12mm, texte size 24) (fourni par Entrepreneur)			Étiquette autocollante de type P-touch (12mm, fond blanc, texte noir, size 24) ou gravé sur lamicoïde (fourni par Entrepreneur)	Étiquette autocollante de type Brady #cat: XC-1500-580, texte 11mm, ou texte gravé sur lamicoïde (fourni par Entrepreneur)		
Équipements et systèmes	Nomenclature Typique	Étiquette installé directement sur l'équipement (par l'entrepreneur)			Étiquette installé directement sur l'équipement (par l'entrepreneur)			Étiquette installé directement sur l'équipement, plaque murale, mur/plafond (par l'entrepreneur)		Étiquette installé sur plaquette lamicoïde de 50x130 perforé et attaché avec chaînette(1) à l'équipement (par l'entrepreneur)	Étiquette installé directement sur l'équipement (par l'entrepreneur)			Étiquette installé sur plaque lamicoïde de 15 x 100 mm percé au deux bout (5 mm)et attaché avec Tyrap sur câblage (par l'entrepreneur)	Étiquette installé sur plaque lamicoïde de 50 x 150 mm percé aux quatre coins (5 mm) et attaché avec Tyrap sur le conduit (par l'entrepreneur)		
ÉLECTRICITÉ		Fond blanc texte noir	Fond rouge texte noir	Fond bleu texte noir	Fond blanc texte noir	Fond rouge texte noir	Fond bleu texte noir	Fond clair texte noir	Fond clair texte rouge		Fond blanc texte noir	Fond blanc texte rouge	Fond blanc texte bleu		Fond blanc texte noir	Fond rouge texte blanc	Fond bleu texte blanc
Inverseur manuel non-dédié pour le système de sécurité de personnes	xxx-INV-MAN-X-local					√											
Inverseur manuel dédié pour le système de sécurité de personnes	xxx-INVSSP-MAN-X-local					√											
Armoire de synchronisation (commutation) de groupes d'électrogènes	xxx-SYNC-X-local					√											
Panneau à relais (éclairage)	xxx-PR-X-local	√															
Panneau de contrôle (éclairage, électronique divers, etc.)	xxx-PCE-X-local	√															
Panneau de contrôle d'équipement (faculté) (éclairage, électronique divers, etc.)	PCE-nom d'équip.-local	√															
Panneau de contrôle d'équipement (système) (éclairage, électronique divers, etc.)	PCE-nom d'équip.	√															
Panneau de contrôle à gradateur (éclairage)	xxx-PG-X-local	√															
Panneau contacteur magnétique (ex: Câble cauffants, feeder panneau,etc.)	xxx-CM-X-local	√															
Panneau contacteur magnétique d'équipement (faculté) (ex: Câble cauffants, feeder panneau,etc.)	CM-nom d'équip.-local	√															
Boîtier de raccordement (Camlock) intérieur	xxx-BRI-X-local	√															
Boîtier de raccordement (Camlock) extérieur	xxx-BRE-X-local	√															
Centre de distribution principal sur l'urgence non-dédié pour le système de sécurité des personnes	xxx-CDPU-X-local					√											

Tableau Standard d'identification en distribution & équipements électrique

UNIVERSITÉ LAVAL		Étiquette autocollante 50 x 120 mm (fourni par U.Laval)			Étiquette autocollante 50 x 170 mm (fourni par U.Laval)			Étiquette autocollante 30 x 120 mm (fourni par U.Laval)		Étiquette autocollante 50 x 120 mm (fourni par U.Laval)	Étiquette autocollante de type P-touch (12mm, texte size 24) (fourni par Entrepreneur)			Étiquette autocollante de type P-touch (12mm, fond blanc, texte noir, size 24) ou gravé sur lamicoïde (fourni par Entrepreneur)	Étiquette autocollante de type Brady #cat: XC-1500-580, texte 11mm, ou texte gravé sur lamicoïde (fourni par Entrepreneur)		
Équipements et systèmes	Nomenclature Typique	Étiquette installé directement sur l'équipement (par l'entrepreneur)			Étiquette installé directement sur l'équipement (par l'entrepreneur)			Étiquette installé directement sur l'équipement, plaque murale, mur/plafond (par l'entrepreneur)		Étiquette installé sur plaquette lamicoïde de 50x130 perforé et attaché avec chaînette(1) à l'équipement (par l'entrepreneur)	Étiquette installé directement sur l'équipement (par l'entrepreneur)			Étiquette installé sur plaque lamicoïde de 15 x 100 mm percé au deux bout (5 mm)et attaché avec Tyrap sur câblage (par l'entrepreneur)	Étiquette installé sur plaque lamicoïde de 50 x 150 mm percé aux quatre coins (5 mm) et attaché avec Tyrap sur le conduit (par l'entrepreneur)		
ÉLECTRICITÉ		Fond blanc texte noir	Fond rouge texte noir	Fond bleu texte noir	Fond blanc texte noir	Fond rouge texte noir	Fond bleu texte noir	Fond clair texte noir	Fond clair texte rouge		Fond blanc texte noir	Fond blanc texte rouge	Fond blanc texte bleu		Fond blanc texte noir	Fond rouge texte blanc	Fond bleu texte blanc
Centre de distribution principal sur l'urgence dédié pour le système de sécurité des personnes	xxx-CDPUSSP-X-local					√											
Centre de distribution principal sur l'urgence en tension seulement lorsque génératrice en fonction (jamais alimenté en condition normal)	xxx-CDPUGENE-X-local					√											
Centre de distribution secondaire sur l'urgence non-dédié pour le système de sécurité des personnes	xxx-CDSU-X-local					√											
Centre de distribution secondaire sur l'urgence dédié pour le système de sécurité des personnes	xxx-CDSUSSP-X-local					√											
Transformateur sur l'urgence non-dédié pour le système de sécurité des personnes	xxx-TRU-X-local					√											
Transformateur sur l'urgence dédié pour le système de sécurité des personnes	xxx-TRUSSP-X-local					√											
Transformateur d'équipement (faculté) sur l'urgence	TRU-nom d'équip. -local					√											
Panneau principal sur l'urgence non-dédié pour le système de sécurité des personnes	xxx-PPU-X-local		√														
Panneau principal sur l'urgence dédié pour le système de sécurité des personnes	xxx-PPUSSP-X-local		√														
Panneau principal sur l'urgence en tension seulement lorsque génératrice en fonction (jamais alimenté en condition normal)	xxx-PPUGENE-X-local					√											
Panneau secondaire sur l'urgence non-dédié pour le système de sécurité des personnes	xxx-PSU-X-local		√														

Tableau Standard d'identification en distribution & équipements électrique

UNIVERSITÉ LAVAL		Étiquette autocollante 50 x 120 mm (fourni par U.Laval)			Étiquette autocollante 50 x 170 mm (fourni par U.Laval)			Étiquette autocollante 30 x 120 mm (fourni par U.Laval)		Étiquette autocollante 50 x 120 mm (fourni par U.Laval)	Étiquette autocollante de type P-touch (12mm, texte size 24) (fourni par Entrepreneur)			Étiquette autocollante de type P-touch (12mm, fond blanc, texte noir, size 24) ou gravé sur lamicoïde (fourni par Entrepreneur)	Étiquette autocollante de type Brady #cat: XC-1500-580, texte 11mm, ou texte gravé sur lamicoïde (fourni par Entrepreneur)		
Équipements et systèmes	Nomenclature Typique	Étiquette installé directement sur l'équipement (par l'entrepreneur)			Étiquette installé directement sur l'équipement (par l'entrepreneur)			Étiquette installé directement sur l'équipement, plaque murale, mur/plafond (par l'entrepreneur)		Étiquette installé sur plaquette lamicoïde de 50x130 perforé et attaché avec chaînette(1) à l'équipement (par l'entrepreneur)	Étiquette installé directement sur l'équipement (par l'entrepreneur)			Étiquette installé sur plaque lamicoïde de 15 x 100 mm percé au deux bout (5 mm)et attaché avec Tyrap sur câblage (par l'entrepreneur)	Étiquette installé sur plaque lamicoïde de 50 x 150 mm percé aux quatre coins (5 mm) et attaché avec Tyrap sur le conduit (par l'entrepreneur)		
ÉLECTRICITÉ		Fond blanc texte noir	Fond rouge texte noir	Fond bleu texte noir	Fond blanc texte noir	Fond rouge texte noir	Fond bleu texte noir	Fond clair texte noir	Fond clair texte rouge		Fond blanc texte noir	Fond blanc texte rouge	Fond blanc texte bleu		Fond blanc texte noir	Fond rouge texte blanc	Fond bleu texte blanc
Panneau secondaire sur l'urgence dédié pour le système de sécurité des personnes	xxx-PSUSSP-X-local		√														
Caniveau principal sur l'urgence non-dédié pour le système de sécurité des personnes	xxx-CVPU-X-local		√														
Caniveau principal sur l'urgence dédié pour le système de sécurité des personnes	xxx-CVPUSSP-X-local		√														
Caniveau principal d'équipement (système) sur l'urgence	CVPU-nom d'équip.		√														
Caniveau principal d'équipement (faculté) sur l'urgence	CVPU-nom d'équip. -local		√														
Caniveau secondaire sur l'urgence non-dédié pour le système de sécurité des personnes	xxx-CVSU-X-local		√														
Caniveau secondaire sur l'urgence dédié pour le système de sécurité des personnes	xxx-CVSUSSP-X-local		√														
Caniveau secondaire d'équipement (système) sur l'urgence	CVSU-nom d'équip.		√														
Caniveau secondaire d'équipement (faculté) sur l'urgence	CVSU-nom d'équip. -local		√														
Centre de contrôle de moteurs sur l'urgence non-dédié pour le système de sécurité des personnes	xxx-CCMU-X-local					√											
Centre de contrôle de moteurs sur l'urgence dédié pour le système de sécurité des personnes	xxx-CCMUSSP-X-local					√											
Démarreur (système) sur l'urgence	DEMAU-nom d'équip.		√														
Alternance de pompe (système) sur l'urgence	DEMAU-nom d'équip.#1/ nom d'équip.#2 (si 2 équipements)		√														

Tableau Standard d'identification en distribution & équipements électrique

UNIVERSITÉ LAVAL		Étiquette autocollante 50 x 120 mm (fourni par U.Laval)			Étiquette autocollante 50 x 170 mm (fourni par U.Laval)			Étiquette autocollante 30 x 120 mm (fourni par U.Laval)		Étiquette autocollante 50 x 120 mm (fourni par U.Laval)	Étiquette autocollante de type P-touch (12mm, texte size 24) (fourni par Entrepreneur)			Étiquette autocollante de type P-touch (12mm, fond blanc, texte noir, size 24) ou gravé sur lamicoïde (fourni par Entrepreneur)	Étiquette autocollante de type Brady #cat: XC-1500-580, texte 11mm, ou texte gravé sur lamicoïde (fourni par Entrepreneur)		
Équipements et systèmes	Nomenclature Typique	Étiquette installé directement sur l'équipement (par l'entrepreneur)			Étiquette installé directement sur l'équipement (par l'entrepreneur)			Étiquette installé directement sur l'équipement, plaque murale, mur/plafond (par l'entrepreneur)		Étiquette installé sur plaquette lamicoïde de 50x130 perforé et attaché avec chaînette(1) à l'équipement (par l'entrepreneur)	Étiquette installé directement sur l'équipement (par l'entrepreneur)			Étiquette installé sur plaque lamicoïde de 15 x 100 mm percé au deux bout (5 mm)et attaché avec Tyrap sur câblage (par l'entrepreneur)	Étiquette installé sur plaque lamicoïde de 50 x 150 mm percé aux quatre coins (5 mm) et attaché avec Tyrap sur le conduit (par l'entrepreneur)		
ÉLECTRICITÉ		Fond blanc texte noir	Fond rouge texte noir	Fond bleu texte noir	Fond blanc texte noir	Fond rouge texte noir	Fond bleu texte noir	Fond clair texte noir	Fond clair texte rouge		Fond blanc texte noir	Fond blanc texte rouge	Fond blanc texte bleu		Fond blanc texte noir	Fond rouge texte blanc	Fond bleu texte blanc
Démarreur (faculté) sur l'urgence	DEMAU-nom d'équip.-local		√														
Filtre dans cabinet externe (ex: Mirus) pour démarreur (système)	FILTRE-DEMAU-nom d'équip.		√														
Filtre dans cabinet externe (e: Mirus) pour démarreur (faculté)	FILTRE-DEMAU-nom d'équip.-local		√														
Sectionneur sur l'urgence non-dédié pour le système de sécurité des personnes	xxx-SECTU-X-local		√														
Sectionneur sur l'urgence dédié pour le système de sécurité des personnes	xxx-SECTUSSP-X-local		√														
Sectionneur d'équipement (système) sur l'urgence	SECTU-nom d'équip.		√														
Sectionneur d'équipement (faculté) sur l'urgence	SECTU-nom d'équip.-local		√														
Disjoncteur dans boîtier seul au mur non-dédié pour le système de sécurité des personnes	xxx-DISJU-X-local		√														
Disjoncteur d'équipement (système) sur l'urgence (Ex: inclus dans le boîtier d'une génératrice "DISJU-GENE-URG-42")	DISJU-nom d'équip.		√														
Disjoncteur dans boîtier seul au mur dédié pour le système de sécurité de personnes	xxx-DISJUSSP-X-local		√														
Sectionneur sur l'urgence de distribution dans CCM non-dédié pour le système de sécurité des personnes	xxx-SECTU-X-CCM-X-local		√														
Sectionneur sur l'urgence de distribution dans CCM dédié pour le système de sécurité des personnes	xxx-SECTUSSP-X-CCM-X-local		√														
Panneau de contrôle à gradateur (éclairage) sur l'urgence	xxx-PGU-X-local		√														

Tableau Standard d'identification en distribution & équipements électrique

UNIVERSITÉ LAVAL		Étiquette autocollante 50 x 120 mm (fourni par U.Laval)			Étiquette autocollante 50 x 170 mm (fourni par U.Laval)			Étiquette autocollante 30 x 120 mm (fourni par U.Laval)		Étiquette autocollante 50 x 120 mm (fourni par U.Laval)	Étiquette autocollante de type P-touch (12mm, texte size 24) (fourni par Entrepreneur)			Étiquette autocollante de type P-touch (12mm, fond blanc, texte noir, size 24) ou gravé sur lamicoïde (fourni par Entrepreneur)	Étiquette autocollante de type Brady #cat: XC-1500-580, texte 11mm, ou texte gravé sur lamicoïde (fourni par Entrepreneur)		
Équipements et systèmes	Nomenclature Typique	Étiquette installé directement sur l'équipement (par l'entrepreneur)			Étiquette installé directement sur l'équipement (par l'entrepreneur)			Étiquette installé directement sur l'équipement, plaque murale, mur/plafond (par l'entrepreneur)		Étiquette installé sur plaquette lamicoïde de 50x130 perforé et attaché avec chaînette(1) à l'équipement (par l'entrepreneur)	Étiquette installé directement sur l'équipement (par l'entrepreneur)			Étiquette installé sur plaque lamicoïde de 15 x 100 mm percé au deux bout (5 mm)et attaché avec Tyrap sur câblage (par l'entrepreneur)	Étiquette installé sur plaque lamicoïde de 50 x 150 mm percé aux quatre coins (5 mm) et attaché avec Tyrap sur le conduit (par l'entrepreneur)		
ÉLECTRICITÉ		Fond blanc texte noir	Fond rouge texte noir	Fond bleu texte noir	Fond blanc texte noir	Fond rouge texte noir	Fond bleu texte noir	Fond clair texte noir	Fond clair texte rouge		Fond blanc texte noir	Fond blanc texte rouge	Fond blanc texte bleu		Fond blanc texte noir	Fond rouge texte blanc	Fond bleu texte blanc
Panneau de contrôle d'équipement sur l'urgence (éclairage, électronique divers, etc.)	xxx-PCEU-X-local		√														
Panneau de contrôle d'équipement (système) sur l'urgence (éclairage, électronique divers, etc.)	PCEU-nom d'équip.		√														
Panneau de contrôle d'équipement (faculté) sur l'urgence (éclairage, électronique divers, etc.)	PCEU-nom d'équip.-local		√														
Supresseur de surtention transitoire sur l'urgence non-dédié pour le système de sécurité des personnes	xxx-TVSSU-X-local	√															
Supresseur de surtention transitoire dédié pour le système de sécurité des personnes	xxx-TVSSUSSP-X-local	√															
Module d'alimentation sans interruption à batteries "UPS" pour automatisation	BLOC-UPS-X						√										
Module d'alimentation sans interruption à batterie "UPS" (faculté)	xxx-UPS-nom d'équip.-local						√										
Armoire d'automatisation	xxx-ARMO-AUT-X						√										
Module d'alimentation 125 Vcc à batteries "primax"	xxx-CC125V-X-local						√										
Centre de distribution secondaire alimenté par un UPS	xxx-CDSUPS-X-local						√										
Centre de distribution secondaire sur l'urgence alimenté par un UPS	xxx-CDSUUPS-X-local						√										
Caniveau secondaire alimenté par un UPS	xxx-CVSUPS-X-local			√													
Caniveau secondaire sur l'urgence alimenté par un UPS	xxx-CVSUUPS-X-local			√													

Tableau Standard d'identification en distribution & équipements électrique

UNIVERSITÉ LAVAL		Étiquette autocollante 50 x 120 mm (fourni par U.Laval)			Étiquette autocollante 50 x 170 mm (fourni par U.Laval)			Étiquette autocollante 30 x 120 mm (fourni par U.Laval)		Étiquette autocollante 50 x 120 mm (fourni par U.Laval)	Étiquette autocollante de type P-touch (12mm, texte size 24) (fourni par Entrepreneur)			Étiquette autocollante de type P-touch (12mm, fond blanc, texte noir, size 24) ou gravé sur lamicoïde (fourni par Entrepreneur)	Étiquette autocollante de type Brady #cat: XC-1500-580, texte 11mm, ou texte gravé sur lamicoïde (fourni par Entrepreneur)		
Équipements et systèmes	Nomenclature Typique	Étiquette installé directement sur l'équipement (par l'entrepreneur)			Étiquette installé directement sur l'équipement (par l'entrepreneur)			Étiquette installé directement sur l'équipement, plaque murale, mur/plafond (par l'entrepreneur)		Étiquette installé sur plaquette lamicoïde de 50x130 perforé et attaché avec chaînette(1) à l'équipement (par l'entrepreneur)	Étiquette installé directement sur l'équipement (par l'entrepreneur)			Étiquette installé sur plaque lamicoïde de 15 x 100 mm percé au deux bout (5 mm)et attaché avec Tyrap sur câblage (par l'entrepreneur)	Étiquette installé sur plaque lamicoïde de 50 x 150 mm percé aux quatre coins (5 mm) et attaché avec Tyrap sur le conduit (par l'entrepreneur)		
ÉLECTRICITÉ		Fond blanc texte noir	Fond rouge texte noir	Fond bleu texte noir	Fond blanc texte noir	Fond rouge texte noir	Fond bleu texte noir	Fond clair texte noir	Fond clair texte rouge		Fond blanc texte noir	Fond blanc texte rouge	Fond blanc texte bleu		Fond blanc texte noir	Fond rouge texte blanc	Fond bleu texte blanc
Panneau secondaire alimenté par un UPS	xxx-PSUPS-X-local			√													
Panneau secondaire sur l'urgence alimenté par un UPS	xxx-PSUUPS-X-local			√													
Sectionneur alimenté par un UPS	xxx-SECTUPS-X-local			√													
Sectionneur sur l'urgence alimenté par un UPS	xxx-SECTUPS-X-local			√													
Inverseur automatique alimenté par un UPS	xxx-INVUPS-X-local			√													
Inverseur manuel alimenté par un UPS	xxx-INVUPS-MAN-X-local			√													
Barre de mise à la terre	xxx-MALT-X-local										√						
Câblage de mise à la terre	(VIA ou VERS) xxx-MALT-X-local													√			
Circuits des CDP, CDS, PP	xxx-CDP-X-local										√						
Circuits des CDPU, CDSU, PPU sur l'urgence	xxx-CDPU-X-local											√					
Circuits des CDPUPS, CDSUPS, PPUPS	xxx-CDPUPS-X-local												√				
Calibre de fusible sur sectionneurs (Fusible Max: xxx A)	Fusible Max: 10 A										√						
Boite de jonction et de tirage normal	xxx-PS-X-local c.1										√						
Boite de jonction et de tirage sur urgence	xxx-PSU-X-local c.1											√					
Boite de jonction et de tirage UPS	xxx-PSUUPS-X-local c.1												√				
Identification tuyauterie pour alimentation principale (Feeder)	xxx-CDP-X-local														√		
Identification tuyauterie sur l'urgence pour alimentation principale (Feeder)	xxx-PSU-X-local															√	

Tableau Standard d'identification en distribution & équipements électrique

UNIVERSITÉ LAVAL		Étiquette autocollante 50 x 120 mm (fourni par U.Laval)			Étiquette autocollante 50 x 170 mm (fourni par U.Laval)			Étiquette autocollante 30 x 120 mm (fourni par U.Laval)		Étiquette autocollante 50 x 120 mm (fourni par U.Laval)	Étiquette autocollante de type P-touch (12mm, texte size 24) (fourni par Entrepreneur)			Étiquette autocollante de type P-touch (12mm, fond blanc, texte noir, size 24) ou gravé sur lamicoïde (fourni par Entrepreneur)	Étiquette autocollante de type Brady #cat: XC-1500-580, texte 11mm, ou texte gravé sur lamicoïde (fourni par Entrepreneur)		
Équipements et systèmes	Nomenclature Typique	Étiquette installé directement sur l'équipement (par l'entrepreneur)			Étiquette installé directement sur l'équipement (par l'entrepreneur)			Étiquette installé directement sur l'équipement, plaque murale, mur/plafond (par l'entrepreneur)		Étiquette installé sur plaquette lamicoïde de 50x130 perforé et attaché avec chaînette(1) à l'équipement (par l'entrepreneur)	Étiquette installé directement sur l'équipement (par l'entrepreneur)			Étiquette installé sur plaque lamicoïde de 15 x 100 mm percé au deux bout (5 mm)et attaché avec Tyrap sur câblage (par l'entrepreneur)	Étiquette installé sur plaque lamicoïde de 50 x 150 mm percé aux quatre coins (5 mm) et attaché avec Tyrap sur le conduit (par l'entrepreneur)		
ÉLECTRICITÉ		Fond blanc texte noir	Fond rouge texte noir	Fond bleu texte noir	Fond blanc texte noir	Fond rouge texte noir	Fond bleu texte noir	Fond clair texte noir	Fond clair texte rouge		Fond blanc texte noir	Fond blanc texte rouge	Fond blanc texte bleu		Fond blanc texte noir	Fond rouge texte blanc	Fond bleu texte blanc
Identification tuyauterie sur UPS pour alimentation principale (Feeder)	xxx-PSUPS-X-local																√
CHAMBRE ÉLECTRIQUE PRINCIPALE																	
Disjoncteur principal débrochable 25Kv du bâtiment	DI-yzz (ex:DI-R50 et DI-S50)				√												
Disjoncteur principal débrochable si plusieurs transformateurs 25Kv dans le bâtiment	DI-yyzz-X (ex:DI-RS50-1, DI-RS50-2, etc.)				√												
Transformateur principal 25 KV	TR-yyzz (ex: TR-RS50)				√												
Transformateur principal 25 KV si plusieurs transformateurs 25Kv dans le bâtiment	TR-yyzz-X (ex: TR-RS50-1)				√												
Disjoncteur principal (habituellement débrochable) à la sortie d'un transformateur 25kv	xxx-DI100-local (main d'un artère), xxx-DI200-local (main d'un artère).				√												
Disjoncteur secondaire principal (habituellement débrochable) sur barre principale et les suivants	xxx-DI101-local, xxx-DI102-local, etc. xxx-DI201-local, xxx-DI202-local, etc.				√												
Disjoncteur principal débrochable 25Kv du bâtiment sur l'urgence	DIU-yzz (ex:DIU-G50 et DIU-H50)				√												

Tableau Standard d'identification en distribution & équipements électrique

UNIVERSITÉ LAVAL		Étiquette autocollante 50 x 120 mm (fourni par U.Laval)			Étiquette autocollante 50 x 170 mm (fourni par U.Laval)			Étiquette autocollante 30 x 120 mm (fourni par U.Laval)		Étiquette autocollante 50 x 120 mm (fourni par U.Laval)	Étiquette autocollante de type P-touch (12mm, texte size 24) (fourni par Entrepreneur)			Étiquette autocollante de type P-touch (12mm, fond blanc, texte noir, size 24) ou gravé sur lamicoïde (fourni par Entrepreneur)	Étiquette autocollante de type Brady #cat: XC-1500-580, texte 11mm, ou texte gravé sur lamicoïde (fourni par Entrepreneur)		
Équipements et systèmes	Nomenclature Typique	Étiquette installé directement sur l'équipement (par l'entrepreneur)			Étiquette installé directement sur l'équipement (par l'entrepreneur)			Étiquette installé directement sur l'équipement, plaque murale, mur/plafond (par l'entrepreneur)		Étiquette installé sur plaquette lamicoïde de 50x130 perforé et attaché avec chaînette(1) à l'équipement (par l'entrepreneur)	Étiquette installé directement sur l'équipement (par l'entrepreneur)			Étiquette installé sur plaque lamicoïde de 15 x 100 mm percé au deux bout (5 mm)et attaché avec Tyrap sur câblage (par l'entrepreneur)	Étiquette installé sur plaque lamicoïde de 50 x 150 mm percé aux quatre coins (5 mm) et attaché avec Tyrap sur le conduit (par l'entrepreneur)		
ÉLECTRICITÉ		Fond blanc texte noir	Fond rouge texte noir	Fond bleu texte noir	Fond blanc texte noir	Fond rouge texte noir	Fond bleu texte noir	Fond clair texte noir	Fond clair texte rouge		Fond blanc texte noir	Fond blanc texte rouge	Fond blanc texte bleu		Fond blanc texte noir	Fond rouge texte blanc	Fond bleu texte blanc
Disjoncteur principal débrochable si plusieurs transformateurs 25Kv dans le bâtiment sur l'urgence	DIU-yyzz-X (ex:DIU-GH50-1, DIU-GH50-2, etc.)				√												
Transformateur principal 25 KV	TRU-yyzz (ex: TRU-GH50)				√												
Transformateur principal 25 KV si plusieurs transformateurs 25Kv dans le bâtiment sur l'urgence	TR-yyzz-X (ex: TR-RS50-1)				√												
Disjoncteur principal (habituellement débrochable) à la sortie d'un transformateur 25kv sur l'urgence	xxx-DIU100-local (main d'un artère), xxx-DIU200-local (main d'un artère).				√												
Disjoncteur secondaire principal (habituellement débrochable) sur barre principale et les suivants sur l'urgence	xxx-DIU101-local, xxx-DIU102-local, etc. xxx-DIU201-local, xxx-DIU202-local, etc.				√												

Légendes:
xxxx = Numérotation fournit par U.L.
xxx = 3 lettres abréviation du bâtiment dans lequel le système est situé (fournit par U.L.)
X = Numérotation séquentiel par local selon le nombre d'appareillage portant le même nom
local = Numéro du local dans lequel est situé l'équipement (fournit par U.L.)
nom d'équip. : le nom d'équipement que contrôle le sectionneur/démarreur (fournit par U.L.)
y = Lettre du cable réseau qui alimente les deux Disjoncteurs principale (DI), soit R,S,T,U,X,W,K ou L (Fournit par U.L.)

Tableau Standard d'identification en distribution & équipements électrique

UNIVERSITÉ LAVAL		Étiquette autocollante 50 x 120 mm (fourni par U.Laval)			Étiquette autocollante 50 x 170 mm (fourni par U.Laval)			Étiquette autocollante 30 x 120 mm (fourni par U.Laval)		Étiquette autocollante 50 x 120 mm (fourni par U.Laval)	Étiquette autocollante de type P-touch (12mm, texte size 24) (fourni par Entrepreneur)			Étiquette autocollante de type P-touch (12mm, fond blanc, texte noir, size 24) ou gravé sur lamicoïde (fourni par Entrepreneur)	Étiquette autocollante de type Brady #cat: XC-1500-580, texte 11mm, ou texte gravé sur lamicoïde (fourni par Entrepreneur)		
Équipements et systèmes	Nomenclature Typique	Étiquette installé directement sur l'équipement (par l'entrepreneur)			Étiquette installé directement sur l'équipement (par l'entrepreneur)			Étiquette installé directement sur l'équipement, plaque murale, mur/plafond (par l'entrepreneur)		Étiquette installé sur plaquette lamicoïde de 50x130 perforé et attaché avec chaînette(1) à l'équipement (par l'entrepreneur)	Étiquette installé directement sur l'équipement (par l'entrepreneur)			Étiquette installé sur plaque lamicoïde de 15 x 100 mm percé au deux bout (5 mm)et attaché avec Tyrap sur câblage (par l'entrepreneur)	Étiquette installé sur plaque lamicoïde de 50 x 150 mm percé aux quatre coins (5 mm) et attaché avec Tyrap sur le conduit (par l'entrepreneur)		
ÉLECTRICITÉ		Fond blanc texte noir	Fond rouge texte noir	Fond bleu texte noir	Fond blanc texte noir	Fond rouge texte noir	Fond bleu texte noir	Fond clair texte noir	Fond clair texte rouge		Fond blanc texte noir	Fond blanc texte rouge	Fond blanc texte bleu		Fond blanc texte noir	Fond rouge texte blanc	Fond bleu texte blanc

zz= numéro à deux chiffres assigné spécifiquement à un bâtiment (fournit par U.L.)
(1) = Chainette billes #10 en laiton recouvert de chrome tel que modèle Q350 de MASTER PLUMBER

UNIVERSITÉ LAVAL
Service des immeubles

LÉGENDE POUR IDENTIFIER LES NUMÉROS DES PANNEAUX DE DISTRIBUTION

TABLEAU DE DÉRIVATION A 120/240 VOLTS OU 120/208 VOLTS :

ABP - PS - 2 - 1220

1220 = NUMÉRO DU LOCAL DE L'ENDROIT OU EST SITUÉ LE PANNEAU (VOIR NOTE 1)

2 = NUMÉRO SÉQUENTIEL PAR LOCAL ET PAR TYPE (PS, PP, CDS, ETC.)

TYPE

PS = PANNEAU SECONDAIRE NORMAL

PSU = PANNEAU SECONDAIRE D'URGENCE NON- DÉDIÉ POUR LE SYSTÈME DE SÉCURITÉ DES PERSONNES

PSUSSP = PANNEAU SECONDAIRE D'URGENCE DÉDIÉ POUR LE SYSTÈME DE SÉCURITÉ DES PERSONNES

PSUPS = PANNEAU SECONDAIRE NORMAL ALIMENTÉ PAR UN UPS

PSUUPS = PANNEAU SECONDAIRE D'URGENCE ALIMENTÉ PAR UN UPS

PSI = PANNEAU SECONDAIRE POUR INFORMATIQUE (EXISTANT SEULEMENT)

CDS* = CENTRE DE DISTRIBUTION SECONDAIRE NORMAL

CDSU * = CENTRE DE DISTRIBUTION SECONDAIRE D'URGENCE NON- DÉDIÉ POUR LE SYSTÈME DE SÉCURITÉ DES PERSONNES

CDSUSSP* = CENTRE DE DISTRIBUTION SECONDAIRE D'URGENCE DÉDIÉ POUR LE SYSTÈME DE SÉCURITÉ DES PERSONNES

CDSUPS* = CENTRE DE DISTRIBUTION SECONDAIRE NORMAL ALIMENTÉ PAR UN UPS

CDSUUPS* = CENTRE DE DISTRIBUTION SECONDAIRE D'URGENCE ALIMENTÉ PAR UN UPS

CDSI* = CENTRE DE DISTRIBUTION SECONDAIRE INFORMATIQUE (EXISTANT SEULEMENT)

CVS = CANIVEAU DE DISTRIBUTION SECONDAIRE NORMAL

CVSU = CANIVEAU DE DISTRIBUTION SECONDAIRE D'URGENCE NON- DÉDIÉ POUR LE SYSTÈME DE SÉCURITÉ DES PERSONNES

CVSUSSP = CANIVEAU DE DISTRIBUTION SECONDAIRE D'URGENCE DÉDIÉ POUR LE SYSTÈME DE SÉCURITÉ DES PERSONNES

CVSUPS = CANIVEAU DE DISTRIBUTION SECONDAIRE NORMAL ALIMENTÉ PAR UN UPS

CVSUUPS = CANIVEAU DE DISTRIBUTION SECONDAIRE D'URGENCE ALIMENTÉ PAR UN UPS

CVSI= CANIVEAU DE DISTRIBUTION SECONDAIRE D'INFORMATIQUE (EXISTANT SEULEMENT)

PR = PANNEAU D'ÉCLAIRAGE À RELAIS

PG = PANNEAU D'ÉCLAIRAGE GRADATEUR

PCE = PANNEAU DE CONTRÔLE D'ÉCLAIRAGE

UPS = ALIMENTATION SANS COUPURE

SSP = SYSTÈME DE SÉCURITÉ DES PERSONNES

BRI = BOÎTIER DE RACCORDEMENT INTÉRIEUR (CAMLOCK)

BRE = BOÎTIER DE RACCORDEMENT EXTÉRIEUR (CAMLOCK)

FILTRE = BOÎTIER COMPRENANT UNE UNITÉ DE FILTRATION POUR VARIATEUR (EX:MIRUS)

ABP = IDENTIFICATION DU PAVILLON EN ABRÉVIATION DE TROIS LETTRES

Note * = Les types d'identifications CDS, CDSU, CDSUSSP, CDSUPS, CDSUUPS et CDSI sont utilisés lorsque la capacité du panneau est égale ou supérieur à 400 ampères.

Note 1 = Le numéro des passages ne peuvent servir de numéros de panneaux. Le numéro du local le plus près doit être utilisé (numéro de porte).

Nouveau local = Les numéros séquentiels par pièce sont fait en commençant à la gauche de la porte.

TABLEAU DE DÉRIVATION >300 VOLTS :

ABP - PP - 2 - 1207

- ***1207*** = NUMÉRO DU LOCAL DE L'ENDROIT OU EST SITUÉ LE PANNEAU (VOIR NOTE 1)
- ***2*** = NUMÉRO SÉQUENTIEL PAR LOCAL ET PAR TYPE (PP, PPU, ETC.)
- TYPE
  - ***PP*** = PANNEAU PRINCIPAL NORMAL
  - ***PPU*** = PANNEAU PRINCIPAL D'URGENCE NON- DÉDIÉ POUR LE SYSTÈME DE SÉCURITÉ DES PERSONNES
  - ***PPUSSP*** = PANNEAU PRINCIPAL D'URGENCE DÉDIÉ POUR LE SYSTÈME DE SÉCURITÉ DES PERSONNES
  - ***CDP**** = CENTRE DE DISTRIBUTION PRINCIPAL NORMAL
  - ***CDPU**** = CENTRE DE DISTRIBUTION PRINCIPAL D'URGENCE NON- DÉDIÉ POUR LE SYSTÈME DE SÉCURITÉ DES PERSONNES
  - ***CDPUSSP**** = CENTRE DE DISTRIBUTION PRINCIPAL D'URGENCE DÉDIÉ POUR LE SYSTÈME DE SÉCURITÉ DES PERSONNES
  - ***CVP*** = CANIVEAU DE DISTRIBUTION PRINCIPAL NORNAL
  - ***CVPU*** = CANIVEAU DE DISTRIBUTION PRINCIPAL D'URGENCE NON- DÉDIÉ POUR LE SYSTÈME DE SÉCURITÉ DES PERSONNES
  - ***CVPUSSP*** = CANIVEAU DE DISTRIBUTION PRINCIPAL D'URGENCE DÉDIÉ POUR LE SYSTÈME DE SÉCURITÉ DES PERSONNES
  - ***PR*** = PANNEAU D'ÉCLAIRAGE À RELAIS
  - ***PCE*** = PANNEAU DE CONTRÔLE D'ÉCLAIRAGE
  - ***UPS*** = ALIMENTATION SANS COUPURE
  - ***SSP*** = SYSTÈME DE SÉCURITÉ DES PERSONNES
  - ***BRI*** = BOÎTIER DE RACCORDEMENT INTÉRIEUR (CAMLOCK)
  - ***BRE*** = BOÎTIER DE RACCORDEMENT EXTÉRIEUR (CAMLOCK)
  - ***FILTRE*** = BOÎTIER COMPRENANT UNE UNITÉ DE FILTRATION POUR VARIATEUR (EX:MIRUS)
- ***ABP*** = IDENTIFICATION DU PAVILLON EN ABRÉVIATION DE TROIS LETTRES

ABP-CCM-1–1207

- ***1207*** = NUMÉRO DU LOCAL DE L'ENDROIT OÙ IL EST SITUÉ (VOIR NOTE 1)
- ***1*** = NUMÉRO SÉQUENTIEL PAR LOCAL ET PAR TYPE (CCM, CCMU)
- TYPE
  - ***CCM*** = CENTRE DE CONTROLE DE MOTEUR NORMAL
  - ***CCMU*** = CENTRE DE CONTROLE DE MOTEUR SUR L'URGENCE NON- DÉDIÉ POUR LE SYSTÈME DE SÉCURITÉ DES PERSONNES
  - ***CCMUSSP*** = CENTRE DE CONTROLE DE MOTEUR SUR L'URGENCE DÉDIÉ POUR LE SYSTÈME DE SÉCURITÉ DES PERSONNES
- ***ABP*** = IDENTIFICATION DU PAVILLON EN ABRÉVIATION DE TROIS LETTRES

ABP - SECTU-1-1221

- ***1221*** = NUMÉRO DU LOCAL DE L'ENDROIT OU IL EST SITUÉ (VOIR NOTE 1)
- ***1*** = NUMÉRO SÉQUENTIEL PAR LOCAL ET PAR TYPE (SECT, SECTU, ETC.)
- TYPE
  - ***SECT***= SECTIONNEUR AVEC OU SANS FUSIBLE NORMAL
  - ***SECTUPS*** = SECTIONNEUR ALIMENTÉ PAR UPS NORMAL
  - ***SECTUUPS*** = SECTIONNEUR ALIMENTÉ PAR UPS URGENCE
  - ***SECTU*** = SECTIONNEUR RACCORDÉ AU CIRCUIT D'URGENCE NON- DÉDIÉ POUR LE SYSTÈME DE SÉCURITÉ DES PERSONNES
  - ***SECTUSSP*** = SECTIONNEUR RACCORDÉ AU CIRCUIT D'URGENCE DÉDIÉ POUR LE SYSTÈME DE SÉCURITÉ DES PERSONNES
  - ***SECTI*** = SECTIONNEUR RACCORDÉ AU CIRCUIT INFORMATIQUE (EXISTANT SEULEMENT)
  - ***DISJ*** = DISJONCTEUR INSTALLÉ DANS UN BOITIER UNIQUE AU MUR
  - ***DISJU*** =DISJONCTEUR INSTALLÉ DANS UN BOITIER UNIQUE AU MUR ET SUR L'URGENCE NON- DÉDIÉ POUR LE SYSTÈME DE SÉCURITÉ DES PERSONNES
  - ***DISJUSSP*** =DISJONCTEUR INSTALLÉ DANS UN BOITIER UNIQUE AU MUR ET SUR L'URGENCE DÉDIÉ POUR LE SYSTÈME DE SÉCURITÉ DES PERSONNES
- ***ABP*** = IDENTIFICATION DU PAVILLON EN ABRÉVIATION DE TROIS LETTRES

Note * = Les types d'identifications CDP, CDPU, CDPUSSP, sont utilisés lorsque la capacité du panneau est égale ou supérieur à 400 ampères.

Note 1 = Les numéros des passages ne peuvent servir de numéros de panneaux. Le numéro du local le plus près doit être utilisé (numéro de porte).

Nouveau local = Les numéros séquentiels par pièce sont fait en commençant à la gauche de la porte.

ABP-MALT-1–1220

- ***1220*** = NUMÉRO DU LOCAL DE L'ENDROIT OÙ ELLE EST SITUÉE (VOIR NOTE 1)
- ***1*** = NUMÉRO SÉQUENTIEL PAR LOCAL
- ***MALT***= BARRE DE MISE À LA TERRE
- ***ABP*** = IDENTIFICATION DU PAVILLON EN ABRÉVIATION DE TROIS LETTRES

ABP-TRI-1–1221

- ***1221*** = NUMÉRO DU LOCAL DE L'ENDROIT OÙ IL EST SITUÉ (VOIR NOTE 1)
- ***1*** = NUMÉRO SÉQUENTIEL PAR LOCAL ET PAR TYPE (TR, TRU, ETC.)
- TYPE
  - ***TR*** = TRANSFORMATEUR SUR LA NORMAL
  - ***TRU*** = TRANSFORMATEUR SUR CIRCUIT D'URGENCE NON- DÉDIÉ POUR LE SYSTÈME DE SÉCURITÉ DES PERSONNES
  - ***TRUSSP***= TRANSFORMATEUR SUR CIRCUIT D'URGENCE DÉDIÉ POUR LE SYSTÈME DE SÉCURITÉ DES PERSONNES
  - ***TRI*** = TRANSFORMATEUR POUR INFORMATIQUE (EXISTANT SEULEMENT)
- ***ABP*** = IDENTIFICATION DU PAVILLON EN ABRÉVIATION DE TROIS LETTRES

ABP-INV-1–0511

- ***0511*** = NUMÉRO DU LOCAL DE L'ENDROIT OÙ IL EST SITUÉ (VOIR NOTE 1)
- ***1*** = NUMÉRO SÉQUENTIEL PAR LOCAL ET PAR TYPE (INV, INVMAN)
- TYPE
  - ***INV*** = INVERSEUR AUTOMATIQUE NORMAL/URGENCE NON-DÉDIÉ POUR LE SYSTÈME DE SÉCURITÉ DES PERSONNES
  - ***INVSSP*** = INVERSEUR AUTOMATIQUE NORMAL/URGENCE DÉDIÉ POUR LE SYSTÈME DE SÉCURITÉ DES PERSONNES
  - ***INVMAN*** = INVERSEUR MANUEL NORMAL/URGENCE NON-DÉDIÉ POUR LE SYSTÈME DE SÉCURITÉ DES PERSONNES
  - ***INVMANSSP*** = INVERSEUR MANUEL NORMAL/URGENCE DÉDIÉ POUR LE SYSTÈME DE SÉCURITÉ DES PERSONNES
- ***ABP*** = IDENTIFICATION DU PAVILLON EN ABRÉVIATION DE TROIS LETTRES

IDENTIFICATION POUR ÉQUIPEMENT DE SYSTÈME (MAXIMO):

____ SECT-EQ-135

- ***135*** = NUMÉRO SÉQUENTIEL DU LOGICIEL D'ENTRETIEN PRÉVENTIF MAXIMO
- ***EQ*** = NOM DÉTERMINANT LE TYPE D'ÉQUIPEMENT SUR LEQUEL IL EST RACCORDÉ
- TYPE
- ***SECT*** = SECTIONNEUR, DÉMARREUR RACCORDÉ À L'ÉQUIPEMENT TEL QUE VENT,POMP,ETC.
- ___ = IDENTIFICATION DU PAVILLON EN ABRÉVIATION DE TROIS LETTRES ABSENTE

IDENTIFICATION POUR ÉQUIPEMENT DE FACULTÉ :

__ SECT-x-EQ-1405

- ***1405*** = NUMÉRO DE LA PIÈCE OÙ IL EST SITUÉ (VOIR NOTE 1)
- ***EQ*** = NOM DÉTERMINANT LE TYPE D'ÉQUIPEMENT SUR LEQUEL IL EST RACCORDÉ
- ***x*** = NUMÉRO SÉQUENTIEL PAR LOCAL « SEULEMENT » SI PLUS D'UN ÉQUIPEMENT DE MÊME TYPE
- TYPE
- ***SECT*** = SECTIONNEUR RACCORDÉ À UN ÉQUIPEMENT TEL QUE LASER, ETC.
- ***ABP*** = IDENTIFICATION DU PAVILLON EN ABRÉVIATION DE TROIS LETTRES ABSENTE

Note 1 = Les numéros des passages ne peuvent servir de numéros de panneaux. Le numéro du local le plus près doit être utilisé (numéro de porte).

Nouveau local = Les numéros séquentiels par pièce sont fait en commençant à la gauche de la porte.

UNIVERSITÉ LAVAL

TABLEAU À REMPLIR POUR LA FABRICATION D'ÉTIQUETTES AUTOCOLLANTES POUR L'IDENTIFICATION DE "L'ÉQUIPEMENT" ÉLECTRIQUE

NOM DE L'ÉQUIPEMENT	EMPLACEMENT (LOCAL XXXX)	VIA: + # CIRCUITS + (Local xxxx)	POUR CCM ET DÉMARREUR, VOIR		VERS: + (Local xxxx)	TENSION (V) ET KVA(POUR XFO)	Nom du Système
			NOTE 1	NOTE 2			
MOTE-ELE-1861	(Local CII-00616)	VIA: SECTU-POMP-CEN-435 (Local CII-00616)				600 Volts	CII-SC9
SECTU-POMP-CEN-435	(Local CII-00616)	VIA: DEMAU-POMP-CEN-435 (Local CII-00616)			VERS: MOTE-ELE-1861 (Local CII-00616)	600 Volts	CII-SC9
DEMAU-POMP-CEN-435	(Local CII-00616)	VIA: PPU-1-00616 #32-34-36		EFV	VERS: SECTU-POMP-CEN-435 (Local CII-00616)	600 Volts	CII-SC9
VENT-CON-1627	(Local EPS-1900)	VIA: DEMA-VENT-CON-1627 (Local 1900)				120 Volts	
DEMA-VENT-CON-1627	(Local EPS-1900)	VIA: EPS-PS-1-1939 C.47		MAN	VERS: VENT-CON-1627 (Local EPS-1900)	120 Volts	
MOTE-ELE-2163	(Local CHM-5100)	VIA: CHM-CCM-1-5100	\DEMA-VENT-CEN-1440			600 Volts	CHM-SY9-E9
DEMA-VENT-CEN-1440	(Local CHM-5100)			MAG	VERS: MOTE-ELE-2163 (Local CHM-5100)	600 Volts	CHM-SY9-E9
GROU-CON-85	(Local EVT-0104)	VIA: SECT-2-GROU-CON-85 (Local EVT-0104)				208 Volts	
SECT-2-GROU-CON-85	(Local EVT-0104)	VIA: EVT-CCM-2-0104	\SECT-1-GROU-CON-85		VERS: GROU-CON-85 (Local EVT-0104)	208 Volts	
SECT-1-GROU-CON-85	(Local EVT-0104)				VERS: SECT-2-GROU-CON-85 (Local EVT-0104)	208 Volts	
MOTE-ELE-1563	(Local CII-00625C)	VIA: SECT-VENT-AXI-33 (Local CII-00625C)				600 Volts	CII-10A-SY52-AR1
SECT-VENT-AXI-33	(Local CII-00625C)	VIA: DEMA-VENT-AXI-33 (Local CII-00617A)			MOTE-ELE-1563 (Local CII-00625C)	600 Volts	CII-10A-SY52-AR1
DEMA-VENT-AXI-33	(Local CII-00617A)	VIA: CII-PP-1-00617B C.13-15-17		EFV	VERS: SECT-VENT-AXI-33 (Local CII-00625C)	600 Volts	CII-10A-SY52-AR1
DEMA-POMP-SUB-81/82	(Local EVT-0202D)	VIA: EVT-CCM-1-0148	\ SECT-POMP-SUB-81/82	MAG	VERS: MOTE-ELE-193/MOTE-ELE-194 (Local EVT-0202D)	600 Volts	
SECT-POMP-SUB-81/82	(Local EVT-0148)				VERS: DEMA-POMP-SUB-81/82	600 Volts	
MOTE-ELE-193	(Local EVT-0202D)	VIA: DEMA-POMP-SUB-81/82				600 Volts	
MOTE-ELE-194	(Local EVT-0202D)	VIA: DEMA-POMP-SUB-81/82				600 Volts	
DEMAU-COMP-AIR-33	(LOCAL MDE-023	VIA: MDE-PPU-1-0230, C-14-16-18		MAG	VERS: MOTE-ELE-1772/MOTE-ELE-1773 (Local MDE-0230)	600 Volts	
MOTE-ELE-1772	(LOCAL MDE-0230)	VIA: DEMAU-COMP-AIR-33 (Local MDE-0230)				600 Volts	
MOTE-ELE-1773	(LOCAL MDE-0230)	VIA: DEMAU-COMP-AIR-33 (Local MDE-0230)				600 Volts	
GEN-URG-35	(Local DKN-0401C)				VERS: DISJU-1-GENE-URG-35/DISJU-2-GENE-URG-35	600 Volts	
DISJU-1-GENE-URG-35	(Local DKN-0401C)	VIA: GENE-URG-35 (Local DKN0401C)			VERS : DKN-CDPU-1-0401C	600 Volts	
DKN-CDPU-1-0401C	(Local DKN-0401C)	VIA: DISJU-1-GENE-URG-35				600 Volts	
DISJU-2-GENE-URG-35	(Local DKN-0401C)	VIA: GENE-URG-35 (Local DKN-0401C)			VERS: INV-POMP-INC-6 (Local DKN-00403B)	600 Volts	
INV-POMP-INC-6	(Local DKN-00403B)	VIA: DISJU-2-GENE-URG-35			VERS: MOTE-ELE-2591 (POMP-INC-6)	600 Volts	

NOTE 1 : DANS LE CAS D'UN CCM, VEUILLEZ VOUS SERVIR DE CETTE COLONNE POUR IDENTIFIER LE CABINET DE DÉMARREUR OU SECTIONNEUR

NOTE 2 : DANS LE CAS D'UN DÉMARREUR, VEUILLEZ VOUS SERVIR DE CETTE COLONNE POUR IDENTIFIER LE TYPE DE DÉMARREUR: MAGNÉTIQUE = MAG, MANUEL = MAN, ENTRAÎNEMENT À FRÉQUENCE VARIABLE = EFV

(VEUILLER VOUS RÉFÉRER AU DOCUMENT " NOMENCLATURE STANDARD DE LA DISTRIBUTION ET ÉQUIPEMENT ÉLECTRIQUES)

EXEMPLE SEULEMENT

UNIVERSITÉ LAVAL

TABLEAU À REMPLIR POUR LA FABRICATION D'ÉTIQUETTES AUTOCOLLANTES POUR L'IDENTIFICATION DE "L'ÉQUIPEMENT D'ASCENSEUR" ÉLECTRIQUE

NOM DE L'ÉQUIPEMENT	EMPLACEMENT (LOCAL XXXX)	VIA: + # CIRCUITS + (Local xxxx)	POUR CCM ET DÉMARREUR, VOIR :		VERS: + (Local xxxx)	TENSION (V) ET KVA(POUR XFO)	Nom du Système
			NOTE 1	NOTE 2			
PCE-1-DKN-AS-1	(Local 00221)	VIA: SECT-1-DKN-AS1 (Local 00221) VIA: SECTU-1-DKN-AS1 (Local 00221) VIA: SECTU-2-DKN-AS1 (Local 00221)				600 VOLTS/ 120VOLTS	
SECT-1-DKN-AS1	(Local 00221)	VIA: DKN-CDP-2-00202C C. 2-4-6			VERS: DKN-AS1 (Local 00221)	600 VOLTS	
SECTU-1-DKN-AS1	(Local 00221)	VIA: DKN-CDPU-1-001042 C. 49-51-53			VERS: DKN-AS1 (Local 00221)	600 VOLTS	
SECTU-2-DKN-AS1	(Local 00221)	VIA: DKN-PSU-1-00213 C. 6			VERS: DKN-AS1 (Local 00221)	120 VOLTS	
PCE-1-VCH-AS11	(Local 00131)	VIA: SECT-2-VCH-AS11 (Local 00131) VIA: SECTU-2-VCH-AS11 (Local 00131)				600 VOLTS/ 120VOLTS	
SECT-1-VCH-AS11	(Local 00131)	VIA: VCH-CDP-1-00062A C.43-45-47			VERS: INV-1-VCH-AS11 (Local 00131)	600 VOLTS	
SECTU-1-VCH-AS11	(Local 00131)	VIA: VCH-CDPU-2-00200 C.44-46-48			VERS: INV-1-VCH-AS11 (Local 00131)	600 VOLTS	
SECT-2-VCH-AS11	(Local 00131)	VIA: VCH-PS-1-00173 C.29			VERS: VCH-AS11 (Local 00131)	120 VOLTS	
TRU-1-VCH-AS11	(Local 00131)	VIA: VCH-AS11 (Local 00131)			VERS: VCH-AS11 (Local 00131)	34 KVA	
INV-1-VCH-AS11	(Local 00131)	VIA NORMAL: SECT-1-VCH-AS11 (Local 00131) VIA URGENCE: SECTU-1-VCH-AS11 (Local 00131)			VERS: SECTU-2-VCH-AS11 (Local 00131)	600 VOLTS	
SECTU-2-VCH-AS11	(Local 00131)	VIA: INV-1-VCH-AS11 (Local 00131)			VERS: VCH-AS11 (Local 00131)	600 VOLTS	

EXEMPLE SEULEMENT POUR ASCENSEUR

NOTE 1 : DANS LE CAS D'UN CCM, VEUILLEZ VOUS SERVIR DE CETTE COLONNE POUR IDENTIFIER LE CABINET DE DÉMARREUR OU SECTIONNEUR

NOTE 2 : DANS LE CAS D'UN DÉMARREUR, VEUILLEZ VOUS SERVIR DE CETTE COLONNE POUR IDENTIFIER LE TYPE DE DÉMARREUR: MAGNÉTIQUE = MAG, MANUEL = MAN, ENTRAÎNEMENT À FRÉQUENCE VARIABLE = EFV (VEUILLER VOUS RÉFÉRER AU DOCUMENT " NOMENCLATURE STANDARD DE LA DISTRIBUTION ET ÉQUIPEMENT ÉLECTRIQUES)

UNIVERSITÉ LAVAL

TABLEAU À REMPLIR POUR LA FABRICATION D'ÉTIQUETTES AUTOCOLLANTES POUR L'IDENTIFICATION DE LA *"DISTRIBUTION"* ÉLECTRIQUE

NOM DE L'ÉQUIPEMENT	VIA: (VENANT DE)	# DE CIRCUITS	VERS:	TENSION (V) ET KVA(POUR XFO)	AUTRE INFORMATION (SYSTÈME LOCAL)
CMD-CDP-1-102	VIA: GBI-DI-350-145R			600 VOLTS	
CMD-PS-1-165	VIA: CMD-PS-1-102	C.33-35-37		120/208 VOLTS	
CMD-PS-1-102	VIA: CMD-TR-1-102			120/208 VOLTS	
CMD-PS-2-102	VIA: CMD-TR-2-102			120/208 VOLTS	
CMD-PS-3-102	VIA: CMD-TR-3-102			120/208 VOLTS	
CMD-PSU-1-102	VIA: CMD-TRU-1-102			120/208 VOLTS	
CMD-TR-1-102	VIA: CMD-CDP-1-102	C.1-3-5	VERS: CMD-PS-1-102	600V/120-208V 75KVA	
CMD-TR-2-102	VIA: CMD-CDP-1-102	C.2-4-6	VERS: CMD-PS-2-102	600V/120-208V 75KVA	
CMD-TR-3-102	VIA: CMD-CDP-1-102	C.7-9-11	VERS: CMD-PS-3-102	600V/120-208V 45KVA	
CMD-CCMU-1-102	VIA: GBI-CDPU-1-010	C.19-21-23		600 VOLTS	
CMD-SECTU-1-CCMU-1-102			VERS: CMD-TRU-1-102	600 VOLTS	
CMD-TRU-1-102	VIA: CMD-SECTU-1-CCMU-1-102		VERS: CMD-PSU-1-102	600V/120-208V 45KVA	
CMD-CCM-1-169M	VIA: CMD-CDP-1-102	C.14-16-18		600 VOLTS	
GBI-INV-MAN-1-020	VIA NORMAL: GBI-CDP-1-010 VIA URGENCE: GBI-CDPU-1-010	C.55-57-59 C.20-22-24	VERS: DEMA-POMP-SUB-222/223	600 VOLTS	
GBI-DI-350-145R			VERS: CMD-CDP-1-102	600 VOLTS	
CMD-PR-1-102	VIA NORMAL: CMD-PS-1-102 VIA URGENCE: CMD-PSU-1-102			120 VOLTS	
LAU-PS-1-2120 FEED THROUGH	VIA: LAU-CDS-1-2310	C. 1-3-5	VERS: LAU-PS-1-3120 FEED THROUGH	120/208 VOLTS	
LAU-PS-1-3120 FEED THROUGH	VIA: LAU-PS-1-2120 FEED THROUGH		VERS: LAU-PS-1-4120 FEED THROUGH	120/208 VOLTS	
LAU-PS-1-4120 FEED THROUGH	VIA: LAU-PS-1-3120 FEED THROUGH			120/208 VOLTS	

EXEMPLE SEULEMENT

UNIVERSITÉ LAVAL

TABLEAU À REMPLIR POUR LA FABRICATION D'ÉTIQUETTES AUTOCOLLANTES POUR L'IDENTIFICATION DE "L'ÉQUIPEMENT" ÉLECTRIQUE

NOM DE L'ÉQUIPEMENT	EMPLACEMENT (LOCAL XXXX)	VIA: + # CIRCUITS + (Local xxxx)	POUR CCM ET DÉMARREUR, VOIR :		VERS: + (Local xxxx)	TENSION (V) ET KVA(POUR XFO)	Nom du Système
			NOTE 1	NOTE 2			

NOTE 1 : DANS LE CAS D'UN CCM, VEUILLEZ VOUS SERVIR DE CETTE COLONNE POUR IDENTIFIER LE CABINET DE DÉMARREUR OU SECTIONNEUR

NOTE 2 : DANS LE CAS D'UN DÉMARREUR, VEUILLEZ VOUS SERVIR DE CETTE COLONNE POUR IDENTIFIER LE TYPE DE DÉMARREUR: MAGNÉTIQUE = MAG, MANUEL = MAN, ENTRAÎNEMENT À FRÉQUENCE VARIABLE = EFV (VEUILLER VOUS RÉFÉRER AU DOCUMENT " NOMENCLATURE STANDARD DE LA DISTRIBUTION ET ÉQUIPEMENT ÉLECTRIQUES)

UNIVERSITÉ LAVAL

TABLEAU À REMPLIR POUR LA FABRICATION D'ÉTIQUETTES AUTOCOLLANTES POUR L'IDENTIFICATION DE LA "DISTRIBUTION" ÉLECTRIQUE

NOM DE L'ÉQUIPEMENT	VIA: (VENANT DE)	# DE CIRCUITS	VERS:	TENSION (V) ET KVA(POUR XFO)	AUTRE INFORMATION (SYSTÈME, LOCAL)

UNIVERSITÉ LAVAL

Service des immeubles

ABRÉVIATION POUR L'IDENTIFICATION DES PAVILLONS

SIGLES 3 LETTRES DES PAVILLONS	NOM DES PAVILLONS
ABP	Abitibi-Price
ARN	Aréna
PBM	Biermans-Moraud
GBI	Bisaillon, Gérard
BNF	Bonenfant, Jean-Charles
CSL	Casault, Louis-Jacques
CHA	La Charmille
CII	Centre infrastructure informatique
CMD	Centre de matières dangeureuses
COP	Centre d'optique, photonique et laser
CMT	Comtois, Paul
CVD	Centre de valorisation des données
DKN	De Koninck, Charles
DES	De Sève, J.-A.
ADJ	Desjardins, Alphonse
PSA	Des Services
EPS	Éducation physique et des sports (PEPS)
EVT	Envirotron
EVS	Envirotron (Serres haute performance)
FAS	Savard, Félix-Antoine
FMM	Forêt Montmorency
GHK	Kruger, Gene-H.
LCT	Lacerte, Agathe
LEM	Lemieux, Ernest
LAU	Laurentienne, La
CHM	Marchand, Charles-Eugène
MDE	Médecine Dentaire
PAP	Palasis-Prince
PRN	Parent, Alphonse-Marie
POL	Pollack, Maurice
PLT	Pouliot, Adrien
SSI	Stade de soccer intérieur
TSE	Science de l'éducation
UDE	Univers des enfants
VCH	Vachon, Alexandre
VND	Vandry, Ferdinand

UNIVERSITÉ LAVAL
SERVICE DES IMMEUBLES
Division Réseau Électrique

IDENTIFICATION DES PANNEAUX

POUR PS(U), PP(U), PR(U), CVS(U), CVP(U), SECT(U)

Dimension des étiquettes autocollantes : Déterminé par UL
Hauteur du texte : Déterminé par UL.

120 mm (min.) / 50 mm

ABP–PS–2–1220
VIA: ABP–CDS–1–1220 C. 2–4–6
120/208 VOLTS

- SELON LA LEGENDE D'IDENTIFICATION DES PANNEAUX
- LE PANNEAU D'OU PROVIENT L'ALIMENTATION AVEC NUMEROS DES CIRCUITS
- VOLTAGE DU PANNEAU (ÉQUIPEMENT)
- CODE BARRE UNIQUE POUR MAXIMO

120 mm (min.) / 50 mm

TSE–CVS–1–1410
VIA: TSE–TR–1–1500
208 VOLTS

- SELON LA LEGENDE D'IDENTIFICATION DES PANNEAUX
- LE PANNEAU D'OU PROVIENT L'ALIMENTATION AVEC NUMEROS DES CIRCUITS
- VOLTAGE DU PANNEAU (ÉQUIPEMENT)
- CODE BARRE UNIQUE POUR MAXIMO

120 mm (min.) / 50 mm

ABP–SECT–1–1220
VIA: ABP–CVP–1–1220
600 VOLTS

- SELON LA LEGENDE D'IDENTIFICATION DES PANNEAUX
- LE PANNEAU D'OU PROVIENT L'ALIMENTATION AVEC NUMEROS DES CIRCUITS
- LE PANNEAU (ÉQUIPEMENT) QUI EST ALIMENTÉ PAR (EN AVAL)
- VOLTAGE DU PANNEAU (ÉQUIPEMENT)
- CODE BARRE UNIQUE POUR MAXIMO

120 mm (min.) / 50 mm

VND–PR–1–3581
VIA: VND–PP–1–3581
VIA: VND–PPU–1–3581
347 VOLTS

- SELON LA LEGENDE D'IDENTIFICATION DES PANNEAUX (SECTIONNEUR DE DISTRIBUTION)
- LE PANNEAU D'OU PROVIENT L'ALIMENTATION
- LE PANNEAU D'OU PROVIENT L'ALIMENTATION (SI PLUSIEURS ALIMENTATIONS)
- VOLTAGE DU PANNEAU (ÉQUIPEMENT)
- CODE BARRE UNIQUE POUR MAXIMO

POUR CDP(U), CDS(U), TR(U) CCM (U) ET INV

Dimension des étiquettes autocollantes : Déterminé par UL
Hauteur du texte : Déterminé par UL.

170 mm / 50 mm

ADJ–CCM–1–3330
VIA: ADJ–CDP–1–0504 C. 10–12–14
600 VOLTS

- SELON LA LEGENDE D'IDENTIFICATION DES PANNEAUX
- LE PANNEAU D'OU PROVIENT L'ALIMENTATION AVEC NUMEROS DES CIRCUITS
- VOLTAGE DU PANNEAU (ÉQUIPEMENT)
- CODE BARRE UNIQUE POUR MAXIMO

170 mm / 50 mm

ABP–TR–1–1220
VIA: ABP–CDP–1–1220 C. 2–4–6
VERS: ABP–PS–2–1220
600–120/208 VOLTS 30KVA

- SELON LA LEGENDE D'IDENTIFICATION DES PANNEAUX
- LE PANNEAU D'OU PROVIENT L'ALIMENTATION AVEC NUMEROS DES CIRCUITS
- LE PANNEAU (ÉQUIPEMENT) QUI EST ALIMENTÉ PAR (EN AVAL)
- VOLTAGE PRIMAIRE ET SECONDAIRE, PUISSANCE DU XFO
- CODE BARRE UNIQUE POUR MAXIMO

170 mm / 50 mm

GBI–INV–2–010
NORMAL VIA: GBI–CDP–1–010 C.7–9–11
URGENCE VIA: GBI–CDPU–1–130 C.8–10–12
VERS: GBI–CDPU–1–010
600 VOLTS

- SELON LA LEGENDE D'IDENTIFICATION DES PANNEAUX
- LE PANNEAU D'OU PROVIENT L'ALIMENTATION NORMAL AVEC NUMEROS DES CIRCUITS
- LE PANNEAU D'OU PROVIENT L'ALIMENTATION URGENCE AVEC NUMEROS DES CIRCUITS
- VOLTAGE DU PANNEAU (ÉQUIPEMENT)
- CODE BARRE UNIQUE POUR MAXIMO

ÉQUIPEMENTS MÉCANIQUES QUI NE FAIT PAS PARTIE DE LA DISTRIBUTION.

120 mm (min.) / 50 mm

DEMA–VENT–CEN–48
VIA: BNF–PS–1–0601C C. 25
VERS: MOT–ELE–1390 (Local 0605)
120 VOLTS (BNF–SYS21–E4)

- SELON LA LEGENDE D'IDENTIFICATION DES PANNEAUX (NE FAIT PAS PARTIE DE LA DIST.)
- LE PANNEAU D'OU PROVIENT L'ALIMENTATION AVEC NUMEROS DES CIRCUITS
- L'ÉQUIPEMENT QUI NE FAIT PAS PARTIE DE LA DISTRIBUTION ET LE NUMÉRO DU LOCAL
- VOLTAGE DE L'ÉQUIPEMENT, LE SYSTÈME ASSOCIÉ
- CODE BARRE UNIQUE POUR MAXIMO

PAS D'ABRÉVIATION DE PAVILLON AU DÉBUT

ÉQUIPEMENTS MÉCANIQUES DE FACULTÉ ET QUI N'EST PAS DANS LA DISTRIBUTION

120 mm (min.) / 50 mm

SECT–LASER–1010
VIA: VCH–CDS–1–1220 C.1–3–5
VERS: LASER–1010
208 VOLTS

- SELON LA LEGENDE D'IDENTIFICATION DES PANNEAUX (NE FAIT PAS PARTIE DE LA DIST.)
- LE PANNEAU D'OU PROVIENT L'ALIMENTATION AVEC NUMEROS DES CIRCUITS
- L'ÉQUIPEMENT QUI NE FAIT PAS PARTIE DE LA DISTRIBUTION
- VOLTAGE DE L'ÉQUIPEMENT
- AUCUN CODE BARRE (ÉQUIPEMENTS NON RÉPÉRTORIÉ PAR U.L. (MAXIMO))

LES COULEURS POUR LES ÉTIQUETTES AUTOCOLLANTES

FOND BLANC TEXTE NOIR : POUR LES PANNEAUX, XFO, ETC. ALIMENTATION PROVENANT DE LA NORMALE
FOND ROUGE TEXTE NOIR : POUR LES PANNEAUX, XFO, ETC. ALIMENTATION PROVENANT DE L'URGENCE
FOND BLEU TEXTE NOIR : POUR LES PANNEAUX, XFO, ETC. ALIMENTATION PROVENANT D'UN UPS
FOND ORANGE TEXTE NOIR : POUR LES PANNEAUX, XFO, ETC. AVEC MISE À LA TERRE ISOLÉ (INFORMATIQUE EXISTANT)

TITRE:	*IDENTIFICATION DES PANNEAUX*		
DESSIN : Identification_Panneaux.dwg		DESSINÉ PAR:	STÉPHANE DIONNE
LOCAL:	EPS–0410	VÉRIFIÉ PAR:	RÉAL TARDIF
DATE:	2017–11–01	PRÉPARÉ PAR:	STÉPHANE DIONNE

UNIVERSITÉ LAVAL
SERVICE DES IMMEUBLES
Division Réseau Électrique

IDENTIFICATION DES PANNEAUX

POUR SECTIONNEURS, CIRCUITS DES CDP(U),CDS(U),PPU(U) ET FEEDER DES PS(U)

IDENTICATION À L'AIDE DE P-TOUCH 12MM (1/2") ÉCRITURE NOIR FOND BLANC ET FOND BLANC TEXTE ROUGE POUR URGENCE
HAUTEUR DU TEXTE (SIZE) 24 ET STYLE DU TEXTE NORMAL

Fusible MAX. 50A → A INSTALLER SUR SECTIONNEUR

ABP-PS-1-1220

IDENTIFICATION BARRES DE MALT ET CÂBLE DE MALT AVEC PLAQUETTE LAMICOÏDE

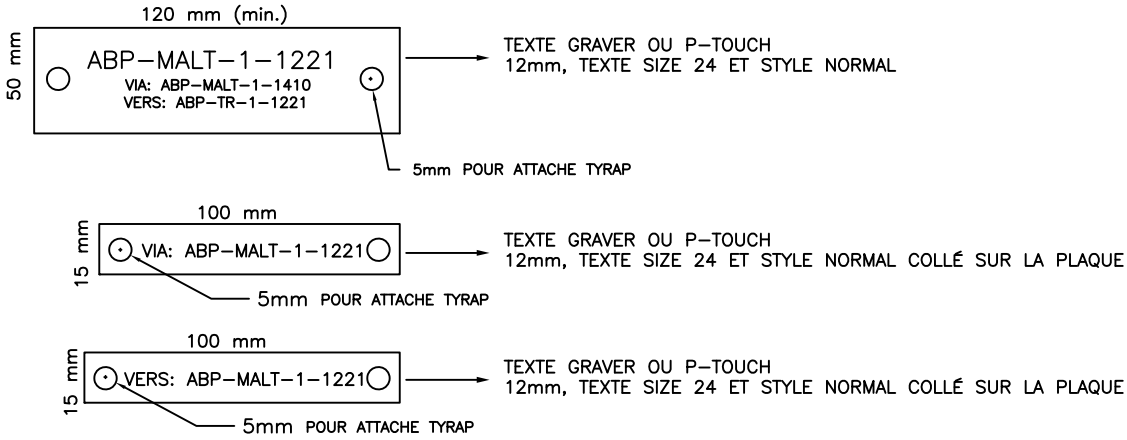

IDENTIFIÉ AU DEUX EXTRÉMITÉES DES CÂBLES DE MISE À LA TERRE

IDENTIFICATION DES FEEDERS (TUYAUTERIE) AVEC PLAQUETTE LAMICOÏDE

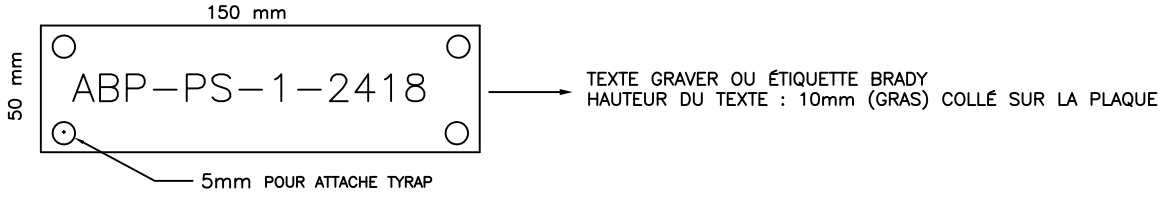

GRAVURE: FOND NOIR TEXTE BLANC : ALIMENTATION SUR NORMALE
GRAVURE: FOND ROUGE TEXTE BLANC : ALIMENTATION SUR L'URGENCE
GRAVURE: FOND BLEU TEXTE BLANC : ALIMENTATION SUR UPS
BRADY: FOND BLANC TEXTE NOIR : PELLICULE BRADY (#cat XC-1500-580-WT-BK) COLLÉ SUR PLAQUETTE
BRADY: FOND ROUGE TEXTE BLANC : PELLICULE BRADY (#cat XC-1500-580-RD-WT) COLLÉ SUR PLAQUETTE
BRADY: FOND BLEU TEXTE BLANC : PELLICULE BRADY (#cat XC-1500-580-BL-WT) COLLÉ SUR PLAQUETTE

TITRE:	*IDENTIFICATION DES PANNEAUX*		
DESSIN : Identification_Panneaux.dwg		DESSINÉ PAR:	STÉPHANE DIONNE
LOCAL:	EPS-0410	VÉRIFIÉ PAR:	RÉAL TARDIF
DATE:	2017-11-01	PRÉPARÉ PAR:	STÉPHANE DIONNE

UNIVERSITÉ LAVAL
SERVICE DES IMMEUBLES
Division Réseau Haute Tension

EXEMPLE D'IDENTIFICATION AU PAVILLON LAURENTIENNE

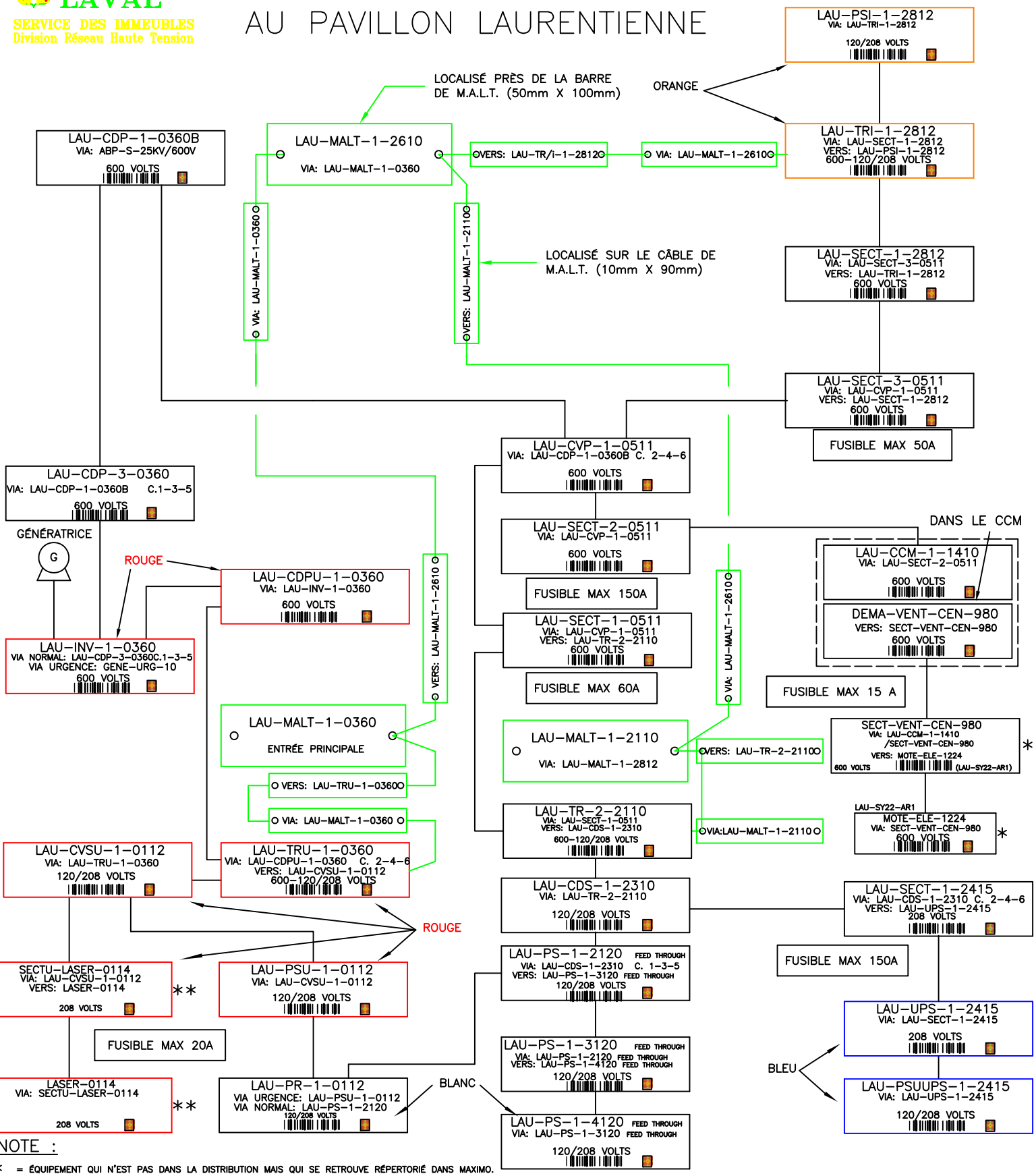

NOTE :

* = ÉQUIPEMENT QUI N'EST PAS DANS LA DISTRIBUTION MAIS QUI SE RETROUVE RÉPERTORIÉ DANS MAXIMO.

1) PAS D'ABRÉVIATION DU PAVILLON AU DÉBUT, NOM ÉQUIPEMENT, NUMÉRO SÉQUENTIEL ATTITRÉ DE MAXIMO, NUMÉRO DU LOCAL (EX: SECT-DEMA-VENT-CEN980)
2) CODE BARRE DE MAXIMO NÉCESSAIRE

** = ÉQUIPEMENT QUI N'EST PAS DANS LA DISTRIBUTION ET QUI APPARTIENT A UNE FACULTÉ

1) PAS D'ABRÉVIATION DU PAVILLON AU DÉBUT, NOM ÉQUIPEMENT, NUMÉRO DE LOCAL (EX:SECTU-LASER-0114)
2) IL N'Y A^PAS DE CODE BARRE DE MAXIMO.

AUTRES = ÉQUIPEMENT QUI FAIT PARTIE DE LA DISTRIBUTION ET QUI EST RÉPERTORIÉ DANS MAXIMO.

1) ABRÉVIATION DU PAVILLON AU DÉBUT, NOM ÉQUIPEMENT, NUMÉRO SÉQUENTIEL PAR PIÈCE, NUMÉRO DU LOCAL (EX: LAU-SECT-1-2415)
2) CODE BARRE DE MAXIMO NÉCESSAIRE

TITRE:	*EXEMPLE D'IDENTIFICATION DE PANNEAUX*		
RÉF: Exemple_Identification.dwg		DESSINÉ PAR:	STÉPHANE DIONNE
LOCAL:	EPS-0410	VÉRIFIER PAR:	RÉAL TARDIF
DATE:	2017-11-02	PRÉPARÉ PAR:	STÉPHANE DIONNE

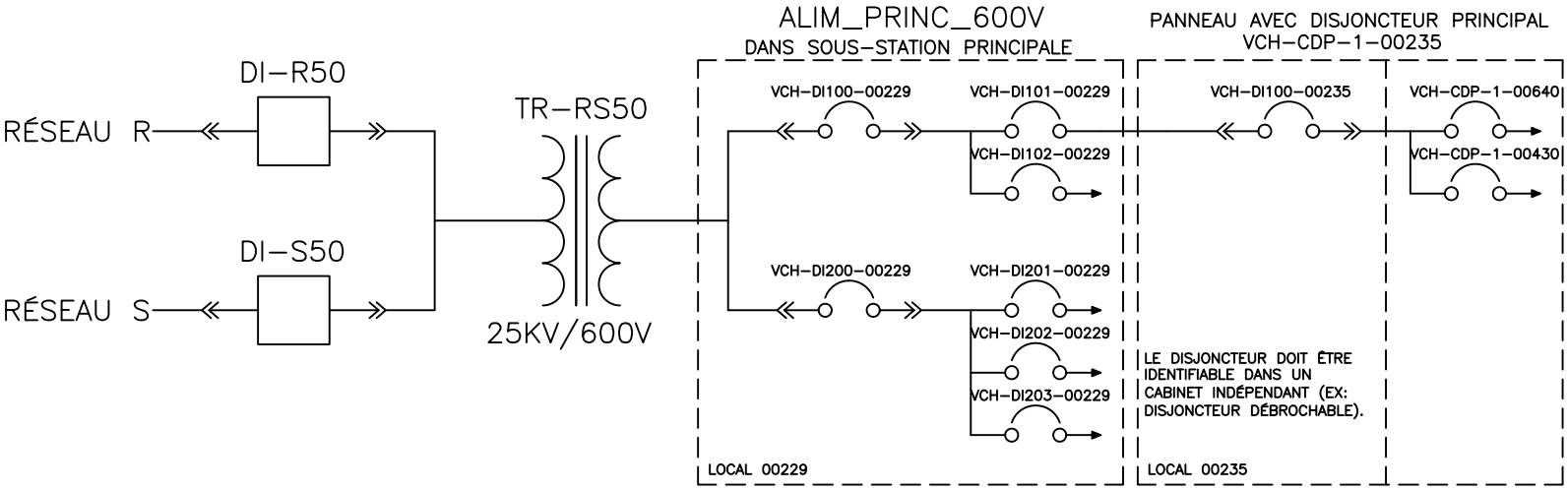
ALIM_PRINC_600V
DANS SOUS-STATION PRINCIPALE
PANNEAU AVEC DISJONCTEUR PRINCIPAL
VCH-CDP-1-00235
DI-R50
RÉSEAU R
DI-S50
RÉSEAU S
TR-RS50
25KV/600V
VCH-DI100-00229
VCH-DI101-00229
VCH-DI102-00229
VCH-DI200-00229
VCH-DI201-00229
VCH-DI202-00229
VCH-DI203-00229
VCH-DI100-00235
VCH-CDP-1-00640
VCH-CDP-1-00430
LE DISJONCTEUR DOIT ÊTRE IDENTIFIABLE DANS UN CABINET INDÉPENDANT (EX: DISJONCTEUR DÉBROCHABLE).
LOCAL 00229
LOCAL 00235