GUIDE D'IDENTIFICATION POUR LES PROFESSIONNELS HIÉRARCHIE/NOMENCLATURE TYPE 1

DAGI-2021-14

Distribution :

- Direction adjointe de la gestion immobilière (DAGI) : Équipe programmes de maintenance et ressources informationnelles (PMRI)
- Direction adjointe des projets immobiliers (DAPI) : Équipe de mise en service (MES)

TABLE DES MATIÈRES

1. Introduction 1

2. Tableaux identification des systèmes, réseaux et équipements mécaniques 2

3. Hiérarchie/nomenclature des systèmes - type 1 4

1. Ventilation 6
2. Refroidissement 6
3. Eau domestique 6
4. Drainage 6
5. Plomberie/Chauffage 7
6. Air comprimé 7
7. Combustibles 7

4. Nomenclature des équipements et des systèmes mécaniques 8

5. Nomenclature standard des équipements électriques 17

6. Liste des pavillons 22

1. INTRODUCTION

1.1. Le **Guide d'identification pour les professionnels hiérarchie/nomenclature type 1** s'applique uniquement aux bâtiments déjà existants et a pour but d'aider les professionnels à identifier les équipements aux plans et devis, selon les requis de l'ORGANISME PUBLIC.

1.2. L'équipe de Mise en service fournira au professionnel un tableau Excel vierge nommé : « Tableau des systèmes (Hiérarchie_nomenclature_Type 1) ».

1.3. Suivant la nomenclature présentée dans ce document, le professionnel devra remplir et retourner le tableau d'identification des systèmes et équipements à l'équipe de Mise en service de l'ORGANISME PUBLIC qui validera la séquence numérique des équipements et l'identification complète des nouveaux systèmes, des réseaux de plomberie et de chauffage, ainsi que les réseaux de service spéciaux.

1.4. Une fois validé, le tableau sera retourné au professionnel qui sera en mesure d'inscrire aux plans et devis l'identification des nouveaux systèmes et équipements.

2. TABLEAUX IDENTIFICATION DES SYSTÈMES, RÉSEAUX ET ÉQUIPEMENTS MÉCANIQUES

2.1 Afin d'établir l'identification des nouveaux systèmes et équipements mécaniques et électriques, prendre connaissance du tableau intitulé « ***Tableau des nomenclatures des systèmes et équipements »*** selon l'utilisation de l'identification retenue. Ce tableau définit le standard des nomenclatures typiques des systèmes et des équipements;

- Les mentions BAT et xxx dans le tableau doivent être définies et validées par l'équipe de Mise en service.
- BAT définit le pavillon lorsqu'en début d'identification.
- xxx est un numéro séquentiel qui assure une identification unique dans la base de données MAXIMO.

2.2 Le professionnel doit alors fournir à l'équipe de Mise en service et au Chargé de projet de l'ORGANISME PUBLIC un tableau d'identification des nouveaux systèmes et équipements. Le nom du système, ses équipements ainsi que leurs emplacements doivent y être indiqués.

2.3 À la suite de la réception du tableau (selon anciens ou nouveaux bâtiment), l'équipe de Mise en service sera en mesure de valider la nomenclature des nouveaux systèmes et équipements.

2.4 Le professionnel devra alors s'assurer d'intégrer l'identification des nouveaux systèmes et équipements, au plus tard aux plans et devis émis pour soumission et ce pour chaque discipline (ventilation, plomberie/chauffage, régulation automatisme, électricité, etc.). Il est primordial que les systèmes et les équipements se nomment de la même façon dans les différentes disciplines.

2.5 Pour chaque équipement pouvant être ajouté ou enlevé par la suite (addenda, directive), le professionnel devra faire la demande auprès de l'équipe de Mise en service ou au Chargé de projet de l'ORGANISME PUBLIC afin de valider les nouvelles identifications.

2.6 Le professionnel devra également fournir une liste complète des équipements mécaniques et électriques qui seront démantelés dans le projet avec l'identification inscrite sur les lieux ou dans la liste des actifs existants (mécanique/électrique) au besoin, fourni par le technicien en Mise en service. **Les inscrire par la suite sur les plans de démolition.**

2.7 Tableaux d'identification des systèmes, réseaux et équipements

1. Ventilation

UNIVERSITÉ LAVAL Service des immeubles		TABLEAU D'IDENTIFICATION DES SYSTÈMES ET ÉQUIPEMENTS		
		Numéro du projet: XXX-XX-XXXX		
		VENTILATION		
SYSTÈMES		ÉQUIPEMENTS		
IDENTIFICATION	DESCRIPTION	IDENTIFICATION MAXIMO	LOCAL (localisation de l'équipement)	COMMENTAIRES
BAT-SYx-AxEx	Système d'alimention et d'évacuation (niveau 0)	VENT-CEN-XXX	XXX-0515	Ventilateur centrifuge
		MOTE-ELE-XXX	XXX-0515	Moteur électrique
		SERP-AIR-XXX	XXX-0515	Serpentin de refroidissement
		CAIS-FIL-XXX	XXX-0515	Caisson de filtration (merv 8)
BAT-SYx-Ax	Système de traitement d'air frais 100% alimentant ??????	XXXX-XXX-XXXX	XXX-XXXX	XXXXXX

2. Autres disciplines mécaniques

UNIVERSITÉ LAVAL Service des immeubles		TABLEAU D'IDENTIFICATION DES SYSTÈMES ET ÉQUIPEMENTS		
		Numéro du projet: XXX-XX-XXXX		
		PLOMBERIE ET CHAUFFAGE		
SYSTÈMES		ÉQUIPEMENTS		
IDENTIFICATION	DESCRIPTION	IDENTIFICATION MAXIMO	LOCAL (localisation de l'équipement)	COMMENTAIRES
BAT-RUx	Réseau d'eau mitigée pour douches d'urgence	DOUC-URG-XXX	XXX-XXXX	Douche d'urgence
BAT-SCx	Système de distribution d'eau de chauffage	SOUP-CON-XXXX	XXX-XXXX	Soupape de contrôle (chauffage périphérique)
BAT-REx	Réseau d'eau froide domestique	ANTI-REF-XXX	XXX-XXXX	Dispositif anti-refoulement

3. HIÉRARCHIE/NOMENCLATURE DES SYSTÈMES - TYPE 1

3.1 Exemples **d'identifications** des systèmes et d'équipements

Système de ventilation : BAT-SY31-AR1

BAT = Abréviation du bâtiment dans lequel se trouve le système
SY31 = Trente et unième système de ventilation dans ce bâtiment
AR1 = Premier ventilateur d'alimentation/retour sur ce système de ventilation

Système de distribution d'eau de chauffage (hydronique) : BAT-SC7

BAT = Abréviation du bâtiment dans lequel se trouve le système
SC7 = Septième système de chauffage hydronique dans ce bâtiment

Équipement mécanique : VENT-CEN-1200

VENT-CEN = Nomenclature de l'équipement (abréviation), voir tableau des nomenclatures des systèmes et équipements mécaniques
1200 = Mille deux centièmes ventilateur centrifuge dans l'ensemble des bâtiments de la cité universitaire

3.2 Exemples graphiques d'identification des systèmes et d'équipements

Exemple 1 Système de ventilation

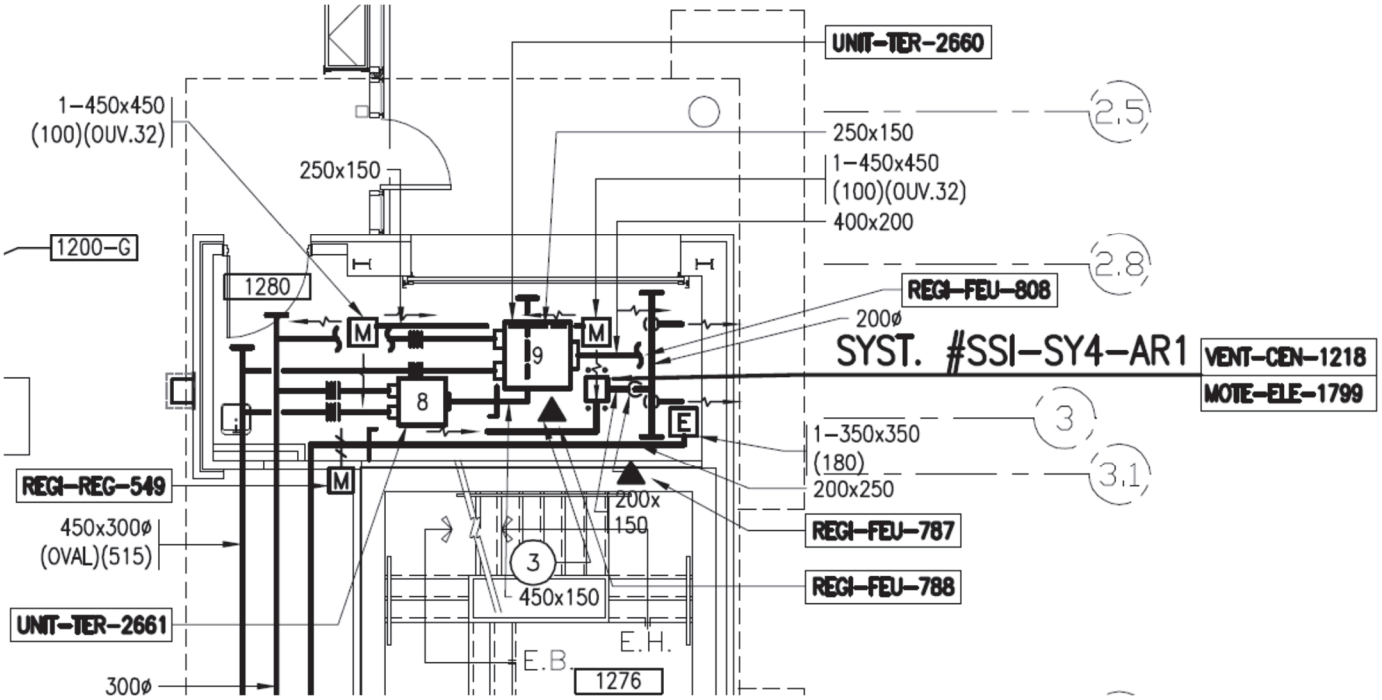

Exemple 2 Système de chauffage

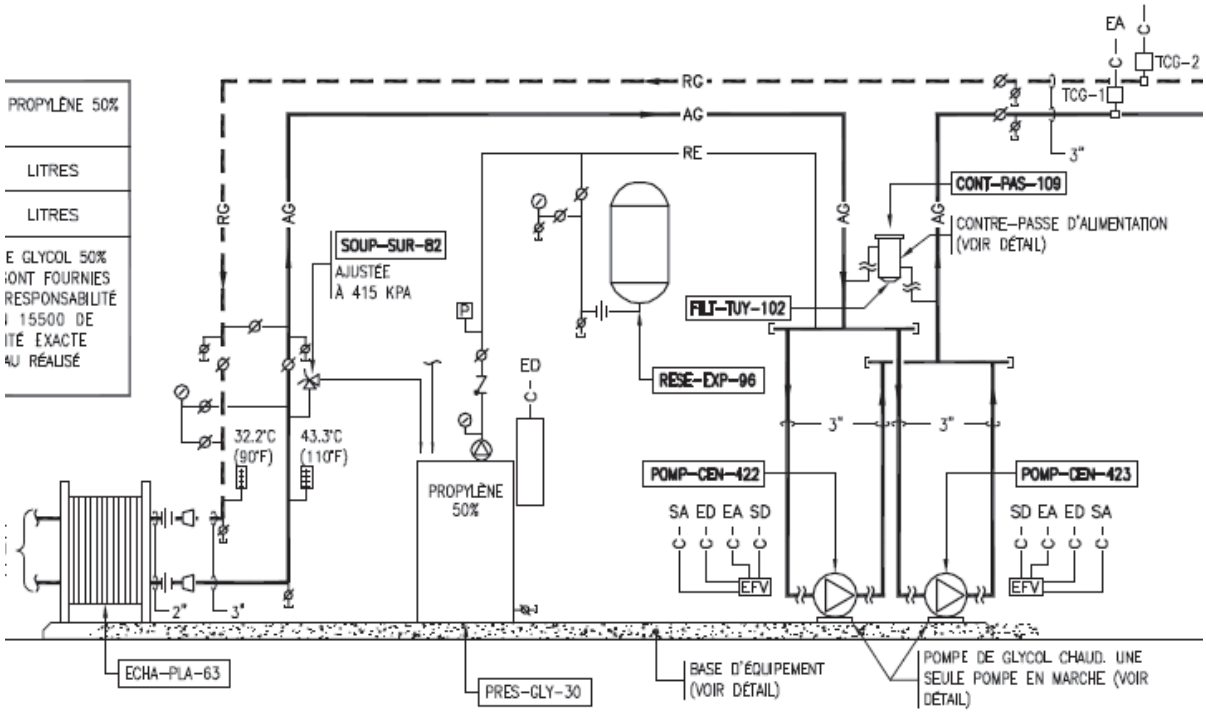

Exemple 3 Système de Régulation/Automatisme

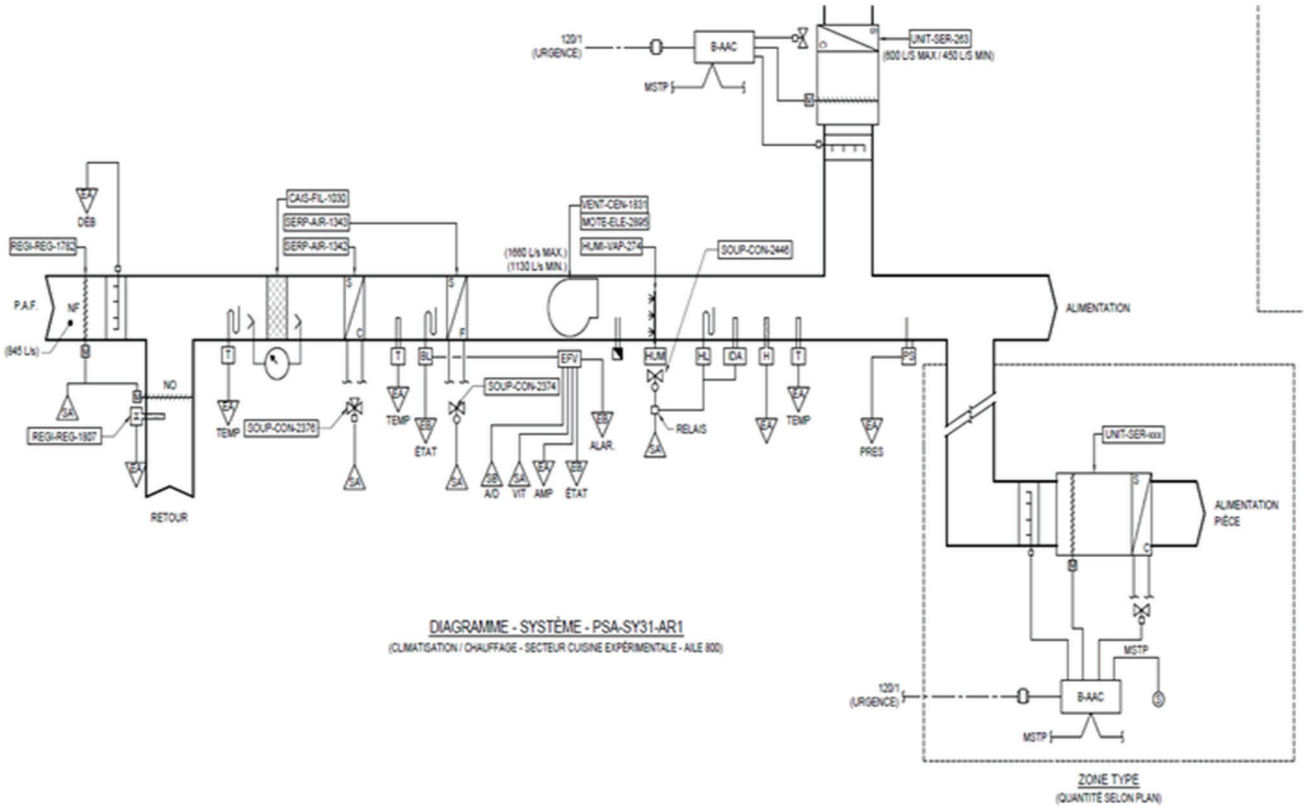

3.3 Application des méthodes hiérarchiques des identifications

1. Ventilation

- BAT-SYx-ARx Système de distribution d'air, alimentation retour
  - VEN-CEN-XXX
  - REGI-FEU-XXX
- BAT-SYx-EX Système de distribution d'air, évacuation
  - VEN-CEN-XXX
  - REGI-FEU-XXX
- BAT-SYx-Tx Système de distribution d'air, transfert
  - VEN-CEN-XXX
  - REGI-FEU-XXX

2. Refroidissement

- BAT-SRx Système de refroidissement hydronique
  - VEN-CON-XXX
  - POMP-CEN-XXX
  - SOUP-CON-XXX
- BAT-SRE Système de refroidissement hydronique par évaporation
  - POMP-CEN-XXX
  - COND-REF-XXX
  - TOUR-EAU-XXX
- BAT-PRx Système de production d'eau refroidie
  - POMP-CEN-XXX
  - REFR-CEN-XXX
  - RESE-EXP-XXX

3. Eau domestique

- BAT-REx Réseau de distribution d'eau froide domestique
  - ANTI-REF-XXX
  - FILT-TUY-XXX
  - SOUP-CON-XXX
- BAT-SDx Système de distribution d'eau chaude domestique
  - SOUP-SUR-XXX
  - CHAU-EAU-XXX
  - POMP-CIR-XXX
- BAT-RUx Réseau d'eau des douches d'urgence
  - DOUC-URG-XXX
  - MITI-EAU-XXX

4. Drainage

- BAT-RSx Réseau de drainage sanitaire
  - POMP-SUB XXX
  - INTE-SOL-XXX
- BAT-RPx Réseau de drainage pluvial
  - POMP-SUB-XXX
  - ROBI-EAU-XXX

5. Plomberie/Chauffage

- BAT-RVx Réseau à vide
  - ASPI-CEN-XXX
  - POMP-VID-XXX
- BAT-RGx Réseau de distribution de gaz
  - RESE-COM-XXX
  - SOUP-SUR-XXX
- TUS-RDx Réseau d'eau déminéralisée
  - UNIT-BRU-XXX
  - UNIT-DEM-XXX
  - INST-CON-XXX

6. Air comprimé

- BAT-PACx Réseau de distribution d'air comprimé / Production
  - COMP-AIR-XXX
  - SEPA-AIR-XXX
  - FILT-COM-XXX
- BAT-RCx Réseau de distribution d'air comprimé
  - SOUP-RED-XXX
  - RESE-AIR-XXX
  - FILT-COM-XXX

7. Combustibles

- BAT-R-GPL-# Réseau de distribution de gaz de pétrole liquéfié (Propane)
  - RESE-GPL-XXX
  - AERO-CHA-XXX
- BAT-GNA-# Réseau de distribution de gaz naturel
  - SOUP-RED-XXX
- BAT-R-MAZ-# Réseau de distribution de mazout
  - RESE-COM XXX
  - POMP-COM-XXX

4. NOMENCLATURE DES ÉQUIPEMENTS ET DES SYSTÈMES MÉCANIQUES

TABLEAU DES NOMENCLATURES DES SYSTÈMES ET ÉQUIPEMENTS MÉCANIQUES		
SYSTÈMES ET ÉQUIPEMENTS	NOMENCLATURE TYPIQUE	CLASSIFICATION OMNICLASS
VENTILATION (SYSTÈMES SECONDAIRES)		
Système de ventilation (1 ventilateur pour l'alimentation et le retour)	**BAT-SYx-ARx**	21-04 30 60_01
Système de ventilation (1 ventilateur pour l'alimentation et le retour et 1 ventilateur d'évacuation dans la même unité)	**BAT-SYx-ARxEx**	21-04 30 60_01
Système de ventilation (1 ventilateur d'alimentation et 1 ventilateur de retour dans la même unité)	**BAT-SYx-AxRx**	21-04 30 60_01
Système de ventilation (1 ventilateur d'alimentation et 1 ventilateur d'évacuation dans la même unité)	**BAT-SYx-AxEx**	21-04 30 60_01
Système de ventilation (1 ventilateur d'alimentation)	**BAT-SYx-Ax**	21-04 30 60_01
Système de ventilation (1 ventilateur de retour)	**BAT-SYx-Rx**	21-04 30 60_01
Système de ventilation (1 ventilateur d'évacuation)	**BAT-SYx-Ex**	21-04 30 60_01
Système de ventilation (1 ventilateur de transfert).	**BAT-SYx-Tx**	21-04 30 60_01
VENTILATION (ÉQUIPEMENTS)		
Appareils monobloc de conditionnement d'air (Liebert)	APPA-CON-XXXX	22-23 81 23
Armoire ventilée	ARMO-VEN-XXXX	22-12 35 53_02
Caissons de filtres	CAIS-FIL-XXXX	22-23 41 00_01
Chauffe-conduits à combustible	CHAU-CON-XXXX	22-23 55 13
Déshumidificateur à dessicant	DESH-DES-XXXX	22-23 84 19
Déshumidificateur mécanique	DESH-MEC-XXXX	22-23 84 16
Diffuseurs filtrants	DIFF-FIL-XXXX	22-23 41 00_03
Échangeur d'air	ECHA-AIR-XXXX	22-23 72 23
Échangeurs de chaleur enthalpique	ECHA-ENT-XXXX	22-23 72 19
Échangeurs de chaleur thermique	ECHA-THE-XXXX	
Générateurs d'air chaud à combustible	GENE-CHA-XXXX	22-23 54 13
Grilles filtrantes	GRIL-FIL-XXXX	22-23 41 00_02
Hotte biologique	HOTT-BIO-XXXX	22-11 53 53
Hotte chimique	HOTT-CHI-XXXX	22-11 53 13
Hotte d'extraction	HOTT-EXT-XXXX	22-23 38 16
Hotte à débit laminaire/Enceinte de préparation stérile.	ENCE-STE-XXXX	22-11 53 53_01
Humidificateur électrique	HUMI-ELE-XXXX	22-23 84 13 16
Humidificateurs à vapeur	HUMI-VAP-XXXX	22-23 84 13 23
Humidificateurs adiabatique	HUMI-ADI-XXXX	22-23 84 13_01
Moteurs électriques	MOTE-ELE-XXXX	23-35 15 00

TABLEAU DES NOMENCLATURES DES SYSTÈMES ET ÉQUIPEMENTS MÉCANIQUES		
SYSTÈMES ET ÉQUIPEMENTS	**NOMENCLATURE TYPIQUE**	**CLASSIFICATION OMNICLASS**
Registres coupe-feu	REGI-FEU-XXXX	22-23 33 13 16
Volets coupe-feu à enroulement	VOLE-FEU-XXXX	22-08 33 44
Grille coupe-feu de porte	GRIL-FEU-XXXX	22-23 37 13_01
Registres de réglage (volet motorisé)	REGI-REG-XXXX	22-25 35 23_01
Roue thermique (Inclus non hygroscopique et hygroscopique ou enthalpique)	ROUE-THE-XXXX	22-23 72 13
Récupérateur d'énergie air/air à cassette	RECU-CAS-XXXX	22-23 72 19
Systèmes de récupération d'énergie air-air à caloduc	RECU-CAL-XXXX	22-23 72 16
Serpentins à air	SERP-AIR-XXXX	22-23 82 16 11
Serpentins électriques	SERP-ELE-XXXX	22-23 82 16 14
Silencieux de ventilation	SILE-VEN-XXXX	22-23 33 19
Unités de traitement d'air	UNIT-AIR-XXXX	22-23 73 00_01
Systèmes intérieurs de ventilation et de chauffage directs au gaz	UNIT-GAZ-XXXX	22-23 73 39
Unités terminales (UFC)	UNIT-TER-XXXX	22-23 36 00_01
Unités terminales avec serpentin	UNIT-SER-XXXX	22-23 72 19
Unité d'induction	UNIT-IND-XXXX	22-23 82 26
Vannes de régulation d'air (Venturi)	VANN-AIR-XXXX	22-25 35 23_02
Ventilateurs axiaux	VENT-AXI-XXXX	22-23 34 13
Ventilateurs centrifuges	VENT-CEN-XXXX	22-23 34 16
Ventilateurs multiples (Fan Wall)	VENT-MUL-XXXX	22-23 34 16
Ventilateurs motorisés de CVCA	VENT-MOT-XXXX	22-23 34 23
Ventilo-convecteurs (inclus moteur, filtre, serpentin)	VENT-CON-XXXX	22-23 82 19
Bras de captation	BRAS-CAP-XXXX	22-11 53 43_02
Raccords de captation	RACC-CAP-XXXX	22-11 53 43_01
Comptoir ventilé	COMP-VEN-XXXX	22-12 35 53_01
Collecteur de poussières (Dépoussiéreur)	COLL-POU-XXXX	22-23 35 13
Générateur de vapeur	GENE-VAP-XXXX	22-23 57 13_01
Système d'aspirateur centrale	ASPI-CEN-XXXX	22-11 81 19
PLOMBERIE / CHAUFFAGE (SYSTÈMES ET RÉSEAUX)		
Réseau de drainage sanitaire	BAT-RSx	21-04 20 20
Réseau de drainage pluvial	BAT-RPx	21-04 20 30
Système de traitement de condensat (alimentation des chaudières)	BAT-STCx	21-04 30 20_01
Système de distribution d'eau refroidie	BAT-SRx	21-04 30 50_01
Système de refroidissement hydronique par évaporation (Tour d'eau)	BAT-SRE	21-04 30 50_01
Système de distribution d'eau de chauffage	BAT-SCx	21-04 30 50_02
Système de distribution d'eau de chauffage ou de refroidissement	BAT-SCRx	21-04 30 50_03
Système de boucle de récupération	BAT-SBRx	21-04 30 50_04
Réseau de production d'air comprimé (centrale)	BAT-PACx	21-04 20 50

TABLEAU DES NOMENCLATURES DES SYSTÈMES ET ÉQUIPEMENTS MÉCANIQUES		
SYSTÈMES ET ÉQUIPEMENTS	**NOMENCLATURE TYPIQUE**	**CLASSIFICATION OMNICLASS**
Système de production de vapeur (centrale)	BAT-PVx	21-04 30 20
Système de production d'eau refroidie (centrale)	BAT-PRx	21-04 30 30
Réseau d'eau domestique	BAT-REx	21-04 20 10_01
Système de distribution d'eau chaude domestique	BAT-SDx	21-04 20 10_02
Réseau d'eau des douches d'ugence	BAT-RU1	21-04 20 10_03
Réseau d'air comprimé	BAT-RCx	21-04 20 50_01
Réseau de distribution de gaz	BAT-RGx	21-04 30 10_02
Système d'approvisionnement en huile de chauffage	BAT-SHx	21-04 30 10_03
Système de distribution de vapeur	BAT-SVx	21-04 30 50 30
Système de retour de condensé	BAT-SKx	21-04 30 50 30_01
PLOMBERIE / CHAUFFAGE (ÉQUIPEMENTS)		
Aérothermes de chaleur	AERO-CHA-XXXX	22-23 82 39
Amorceurs de siphon	AMOR-SIP-XXXX	22-22 13 19_01
Bassins de neutralisation	BASS-NEU-XXXX	22-22 66 83
Brûleur pour chaudière	BRUL-CHA-XXXX	22-23 52 33_01
Chaudière à condensation	CHAU-CON-XXXX	22-23 55 13
Chaudière à électrodes	CHAU-ELE-XXXX	22-23 52 13
Chaudière aquatubulaire	CHAU-AQU-XXXX	22-23 52 33
Chaudière ignitubulaire	CHAU-IGN-XXXX	22-23 52 39
Chaudière en fonte	CHAU-FON-XXXX	22-23 52 23
Chauffe-eau domestique	CHAU-EAU-XXXX	22-22 33 33
Chauffe-eau semi-instantané	CHAU-INS-XXXX	22-22 35 13
Cheminée d'évacuation	CHEM-EVA-XXXX	22-23 51 33
Compresseurs d'air	COMP-AIR-XXXX	22-22 15 19
Compteurs de débit (vapeur, air comprimé etc.)	COMP-DEB-XXXX	22-23 05 19_01
Compteurs d'eau	COMP-EAU-XXXX	22-22 05 19_01
Contre-passe d'alimentation	CONT-PAS-XXXX	22-23 25 13_01
Cylindre d'imprégnation	CYLI-IMP-XXXX	22-45 23 00_02
Dégazeur d'eau	DEGA-EAU-XXXX	22-23 53 16
Dispositifs anti-refoulement	ANTI-REF-XXXX	22-22 11 19_01
Douche oculaire	DOUC-OCU-XXXX	22-22 45 16
Douche d'urgence	DOUC-URG-XXXX	22-22 45 13
Échangeurs de chaleur à tubes	ECHA-TUB-XXXX	22-23 57 19 16
Échangeurs de chaleur à plaque	ECHA-PLA-XXXX	22-23 57 19 13
Filtres pour air comprimé	FILT-COM-XXXX	22-22 15 13_01
Filtres pour tuyauterie	FILT-TUY-XXXX	22-23 21 13_05
Fontaines d'eau potable	FONT-EAU-XXXX	22-22 47 13

TABLEAU DES NOMENCLATURES DES SYSTÈMES ET ÉQUIPEMENTS MÉCANIQUES		
SYSTÈMES ET ÉQUIPEMENTS	**NOMENCLATURE TYPIQUE**	**CLASSIFICATION OMNICLASS**
Intercepteurs de graisse	INTE-GRA-XXXX	22-22 13 19 23
Intercepteurs de solides	INTE-SOL-XXXX	22-22 13 23
Mitigeur d'eau	MITI-EAU-XXXX	22-22 11 19_02
Moteurs électriques	MOTE-ELE-XXXX	23-35 15 00
Pompes à combustible	POMP-COM-XXXX	22-23 12 13
Refroidisseur de combustible	REFR-COM-XXXX	22-26 32 13_01
Pompes à vide	POMP-VID-XXXX	22-22 62 19_01
Pompes centrifuges	POMP-CEN-XXXX	22-23 21 23
Pompes circulatrices	POMP-CIR-XXXX	22-22 11 23
Pompes de condensat (non compris dans un ensemble)	POMP-CON-XXXX	22-23 22 23 13
Pompes de surpression d'eau potable	POMP-SUR-XXXX	22-22 11 23 13
Pompes submersibles	POMP-SUB-XXXX	22-22 13 29 16
Pompes verticales (à colonne)	POMP-VER-XXXX	22-22 13 29 13
Presse à injection de vapeur	PRES-VAP-XXXX	22-45 23 00_01
Purgeurs de vapeur	PURG-VAP-XXXX	22-23 22 16_05
Récupérateur de chaleur (économiseur, récupérateur à tuyau...)	RECU-CHA-XXXX	22-42 13 16
Refroidisseur d'air comprimé	REFR-AIR-XXXX	22-22 15 19_02
Réservoir d'air comprimé	RESE-AIR-XXXX	22-22 15 19_01
Purgeur d'air comprimé	PURG-AIR-XXXX	22-22 15 13_02
Réservoir de revaporisation	RESE-REV-XXXX	22-23 22 16_04
Réservoir de combustible	RESE-COM-XXXX	22-23 13 23
Réservoir de condensat (Gros réservoir,fournit séparément)	RESE-CON-XXXX	22-23 22 16_02
Réservoirs de purges	RESE-PUR-XXXX	
Réservoir de vidange	RESE-VID-XXXX	22-23 52 83_01
Réservoirs de récupération	RESE-REC-XXXX	22-23 62 00_03
Réservoirs de stockages	RESE-STO-XXXX	23-27 29 19
Réservoirs d'eau chaude domestique	RESE-EAU-XXXX	22-22 12 23
Réservoirs d'expansion	RESE-EXP-XXXX	22-23 21 16_01
Sécheur d'air (air comprimé)	SECH-AIR-XXXX	22-22 15 19_03
Séchoir à bois	SECH-BOI-XXXX	22-42 32 00_01
Séparateur air/huile	SEPA-AIR-XXXX	22-22 15 13_02
Serpentins à air	SERP-AIR-XXXX	22-23 82 16 11
Soupapes de réduction de pression	SOUP-RED-XXXX	23-27 31 47
Soupapes de sûreté	SOUP-SUR-XXXX	23-27 31 53
Stérilisateur à la vapeur (autoclave)	STER-VAP-XXXX	22-11 53 19
Convecteur	CONV-CHA-XXXX	22-23 82 33
Système de décontamination d'effluents biologique	TRAI-BIO-XXXX	22-46 53 00_01

TABLEAU DES NOMENCLATURES DES SYSTÈMES ET ÉQUIPEMENTS MÉCANIQUES		
SYSTÈMES ET ÉQUIPEMENTS	**NOMENCLATURE TYPIQUE**	**CLASSIFICATION OMNICLASS**
Turbine à vapeur	TURB-VAP-XXXX	22-23 22 23_01
Unité de condensation (ensemble comprenant pompes, réservoir, panneau de contrôle)	UNIT-CON-XXXX	22-23 22 00_01
Unité de Traitement d'eau (pompes doseuse, compteur d'eau, etc.)	TRAI-EAU-XXXX	22-23 25 13
Unités de brumisation	UNIT-BRU-XXXX	22-11 93 00_01
Unités de pressurisation d'eau glycolée (pompe,réservoir etc.)	PRES-GLY-XXXX	22-23 25 13_02
Unités de traitement catalytique	TRAI-CAT-XXXX	22-23 25 13_03
Surpresseur d'air comprimé	SURP-AIR-XXXX	22-22 15 19_04
Conduits métalliques	COND-AIR-XXXX	22-23 31 00_01
Plénums métalliques fabriqués en usine	CAIS-AIR-XXXX	22-23 32 13
Chaudière en fonte	CHAU-FON-XXXX	22-23 52 23
Chaudières à tubes d'eau	CHAU-AQU-XXXX	22-23 52 33
chambre de combustion	CHAM-COM-XXXX	22-23 52 33_04
Ballon de vapeur	BALL-VAP-XXXX	22-23 52 33_03
Ballon des boues	BALL-BOU-XXXX	22-23 52 33_02
Générateurs d'air chaud à combustible	GENE-CHA-XXXX	22-23 54 13
Chauffe-conduits à combustible	CHAU-CON-XXXX	22-23 55 13
Systèmes intérieurs de ventilation et de chauffage directs au gaz	UNIT-GAZ-XXXX	22-23 73 39
Câbles électriques pour systèmes de chauffage par rayonnement	CABL-CHA-XXXX	22-23 83 13
Fosses septiques et puits de captage	FOSS-SEP-XXXX	22-33 34 13
Pompe à essence	POMP-ESS-XXXX	22-33 56 00_01
Robinet d'isolement d'eau . Seulement si le robinet doit être cadenassé. Valider avec l'équipe de mise en service UL.	ROBI-ARR-XXXX	22-22 05 23_01
Robinet d'eau	BAT-ROBI-EAU-XXXX	22-22 05 23_02
Postes de relèvement préfabriqués d'eaux d'égout	POST-POM-XXXX	22-33 32 13
Filtre pour évent de plomberie	FILT-EVE-XXXX	22-22 13 16_08
Clapet de retenue	CLAP-RET-XXXX	22-22 15 16_02
Pompe Hydraulique	POMP-HYD-XXXX	23-27 17 19
Filtre à carburant de l'installation	FILT-CAR-XXXX	22-23 11 00_02
Robinet de coupure d'urgence de combustible	ROBI-FEU-XXXX	22-23 11 00_01
PLOMBERIE / PROCÉDÉE (SYSTÈMES)		
Réseau d'eau déminéralisée	**BAT-RDx**	**21-04 20 60 50**
PLOMBERIE / PROCÉDÉE (ÉQUIPEMENTS)		
Unité de traitement d'eau déminéralisée (Regroupe les équipements qui suivent)	UNIT-DEM-XXXX	22-22 67 19
Filtre eau déminéralisé	FILT-DEM-XXXX	22-22 67 13_01
Adoucisseur d'eau (comprend : Réservoir simple ou duplex contenant la résine, bac de saumure et également filtre de charbon ou déchlorateur, etc.)	ADOU-EAU-XXXX	22-22 67 19_01

TABLEAU DES NOMENCLATURES DES SYSTÈMES ET ÉQUIPEMENTS MÉCANIQUES		
SYSTÈMES ET ÉQUIPEMENTS	**NOMENCLATURE TYPIQUE**	**CLASSIFICATION OMNICLASS**
Appareil de mélange (agitateur)	APPA-MEL-XXXX	22-43 22 16
Osmose inversée	OSMO-INV-XXXX	22-22 67 19_02
Déminéralisateur d'eau (déionisation)	DEMI-EAU-XXXX	22-22 67 19_03
Désalcaliseur	DESA-EAU-XXXX	22-43 32 00_01
Stérilisateur ultra-violet (Lampe)	STER-ULT-XXXX	22-22 67 19_04
Réservoirs d'eau déminéralisée	RESE-DEM-XXXX	23-27 29 19
Échangeurs de chaleurs industriels liquide-gaz et gaz-liquide	RECU-CHA-XXXX	22-42 13 16
Séchoirs de matériaux spéciaux	UNIT-SEC-XXXX	22-42 32 43
Unité de mesurage des émissions en continu	UNIT-MES-XXXX	22-44 11 19
Séparateur huile-eau coalescents	INTE-HUI-XXXX	22-46 25 13
Équipement d'alimentation de pastilles de produits chimiques	UNIT-CHL-XXXX	22-46 36 53
Unité de filtration	UNIT-FIL-XXXX	22-46 61 26
Filtre pour eau traitée de piscine	FILT-PIS-XXXX	22-22 51 19_01
Pompe doseuse	POMP-DOS-XXXX	22-46 33 00_01
Interrupteur de débit	INTE-DEB-XXXX	22-40 71 79
RÉFRIGÉRATION (ÉQUIPEMENTS)		
Appareils de conditionnement d'air divisé (module extérieur)	DIVI-EXT-XXXX	22-23 81 26_01
Appareils de conditionnement d'air divisé (module intérieur)	DIVI-INT-XXXX	22-23 81 26_02
Boîte d'engrenage	BOIT-ENG-XXXX	23-27 35 15 13
Enceintes de laboratoire à atmosphère contrôlé	ENCE-ATM-XXXX	22-11 53 29
Climatiseurs d'air	CLIM-AIR-XXXX	22-23 81 13
Compresseur de réfrigération	COMP-REF-XXXX	22-23 61 00_01
Compresseur à piston	COMP-PIS-XXXX	
Compresseur centrifuge	COMP-CEN-XXXX	22-23 64 16_01
Condenseurs frigorifiques	COND-FRI-XXXX	22-23 63 13
Condenseur de réfrigération	COND-REF-XXXX	22-23 64 16_02
Condenseurs évaporatif	COND-EVA-XXXX	22-23 65 33
Refroidisseur évaporatif d'air	REFR-EVA-XXXX	22-23 74 33
Désurchauffeur de réfrigération	DESU-REF-XXXX	
Économiseur de réfrigération	ECON-REF-XXXX	22-23 64 16_03
Évaporateurs de réfrigération	EVAP-REF-XXXX	22-23 64 16_04
Évaporateurs frigorifiques (chambre froide)	EVAP-FRI-XXXX	22-23 62 00_02
Groupes de condensation	GROU-CON-XXXX	22-23 62 00_01
Refroidisseur de condensat	REFR-CON-XXXX	22-23 22 16_03
Refroidisseur à vis	REFR-VIS-XXXX	22-23 64 26
Compresseur frigorifique à vis	COMP-VIS-XXXX	22-23 64 26_01

TABLEAU DES NOMENCLATURES DES SYSTÈMES ET ÉQUIPEMENTS MÉCANIQUES		
SYSTÈMES ET ÉQUIPEMENTS	**NOMENCLATURE TYPIQUE**	**CLASSIFICATION OMNICLASS**
Refroidisseur d'eau à piston	REFR-PIS-XXXX	
Refroidisseur d'eau à volute	REFR-VOL-XXXX	22-23 64 23
Refroidisseur d'eau centrifuge	REFR-CEN-XXXX	22-23 64 16
Refroidisseurs d'eau potable des fontaines	REFR-FON-XXXX	22-22 47 23
Réservoir de réfrigérant	RESE-REF-XXXX	22-23 63 00_01
Réservoir d'huile	RESE-HUI-XXXX	22-23 64 16_05
Séparateur d'huile	SEPA-HUI-XXXX	
Serpentins réfrigérants frigorifiques	SERP-FRI-XXXX	22-23 82 16 13
Thermopompes	THER-POM-XXXX	22-23 81 43
Tour d'eau	TOUR-EAU-XXXX	22-23 65 13
RÉGULATION-AUTOMATISME (ÉQUIPEMENTS)		
Armoire d'automatisation	BAT-ARMO-AUT-XXXX	22-25 14 13
Soupape de contrôle	SOUP-CON-XXXX	22-25 35 19
Contrôleur détection gaz	CONT-GAZ-XXXX	22-28 42 00_01
Détecteur de gaz	DETE-GAZ-XXXX	22-28 42 15
Détecteur de liquide (au sol)	DETE-LIQ-XXXX	22-23 09 13 23
Station volumétrique	STAT-VOL-XXXX	22-25 35 16_02
Batteries (UPS)	BLOC-UPS-XXXX	22-26 33 53_02
Instruments de pression	INST-PRE-XXXX	22-25 35 16_05
Transmetteur de température	TRAN-TEM-XXXX	22-25 13 16_06
Détecteur/contrôleur de neige et de glace	CONT-NEI-XXXX	22-25 35 16_01
Instruments de pression différentielle	INST-PDI-XXXX	22-25 35 16_04
Instruments de mesure de conductivité	INST-CON-XXXX	22-25 13 16_02
Instruments de mesure de niveau de PH	INST-PH-XXXX	22-25 13 16_05
Instrument de mesure ORP	INST-ORP-XXXX	22-25 13 16_04
Instruments à niveau	INST-NIV-XXXX	22-25 13 16_03
Instrument de vibration (interrupteur)	INST-VIB-XXXX	22-23 09 13 23
Capteurs et transmetteurs, Contrôleur de température	CONT-TEM-XXXX	22-25 35 16_03
Contrôleur de procédé, ORP	CONT-PRO-XXXX	22-25 13 16_01
ALARME INCENDIE (SYSTÈME)		
Systèmes d'alarme incendie	**BAT-SAI-x**	**21-04 70 50 10**
ALARME INCENDIE (ÉQUIPEMENT)		
Volets coupe-feu à enroulement	VOLE-FEU-XXXX	22-08 33 44
LUTTE CONTRE LES INCENDIES (SYSTÈME)		
Réseau de protection incendie	**BAT-RPI-x**	**21-04 40 10 10**
LUTTE CONTRE LES INCENDIES (ÉQUIPEMENTS)		

TABLEAU DES NOMENCLATURES DES SYSTÈMES ET ÉQUIPEMENTS MÉCANIQUES		
SYSTÈMES ET ÉQUIPEMENTS	**NOMENCLATURE TYPIQUE**	**CLASSIFICATION OMNICLASS**
Unité de protection incendie	UNIT-INC-XXXX	
Système d'extincteurs automatiques à air	PINC-AIR-XXXX	22-21 13 16
Pompes incendie (Principale)	POMP-INC-XXXX	22-21 31 13
Moteur électrique pour pompes incendie	MOTE-ELE-XXXX	23-35 15 00
Pompes d'appoint (Jockey)	POMP-APP-XXXX	22-21 34 13
Moteur électrique pour pompes d'appoint	MOTE-ELE-XXXX	23-35 15 00
Moteur électrique pour pompe incendie	MOTE-ELE-XXXX	23-35 15 00
Clapet anti-refoulement pour boucle antigel au glycol	CLAP-GLY-XXXX	
Unité à préaction	UNIT-PRE-XXXX	
Compresseurs d'air	COMP-AIR-XXXX	22-21 13 23_01
Dispositifs anti-refoulement	ANTI-REF-XXXX	22-22 11 19_01
Architecture (ÉQUIPEMENTS)		
Portes basculantes sectionnelles (porte de garage)	PORT-BAS-XXXX	22-08 36 13
Ligne de vie (allée piétonne)	LIGN-VIE-XXXX	22-05 05 53_01
Autres Équipements		
Équipement institutionnel	EQUI-INS-XXXX	21-05 10 40
Ouvre-porte	OUVR-POR-XXXX	22-08 71 13
Pont roulant	PONT-ROU-XXXX	22-41 22 13 13
Appareils de lavage de laboratoire	LAVE-CAG-XXXX	22-11 53 17
Compacteur à déchets	COMP-DEC-XXXX	22-11 82 26
Ascenseur		
Ascenseur passager câble	BAT-ASx	22-14 21 23
Monte-Matériaux hydraulique	BAT-ASx	22-14 24 13
Monte-Matéraiux. Monte-Charge hydraulique, Plate-forme hydraulique	BAT-ASx	22-14 24 43
Soulève-personne	BAT-ASx	22-14 41 00
Monte handicapé hydraulique	BAT-ASx	22-14 42 16
Monte-handicapé incliné	BAT-ASx	22-14 42 13
Monte-plat câble	BAT-ASx	22-14 12 00
Monte-charge câble	BAT-ASx	22-14 21 43
Ascenceur passager hydraulique	BAT-ASx	22-14 24 23
Plate-forme hydraulique	BAT-ASx	22-14 83 00
Véhicules, remorques et équipements à moteur		
Chargeur sur roues	CHAR-ROU-XXXX	
Chargeur compact	CHAR-COM-XXXX	
Camion fourgon	CAMI-FOU-XXXX	
Camionnette de service	CAMI-SER-XXXX	
Voiture de service	VOIT-SER-XXXX	

TABLEAU DES NOMENCLATURES DES SYSTÈMES ET ÉQUIPEMENTS MÉCANIQUES		
SYSTÈMES ET ÉQUIPEMENTS	**NOMENCLATURE TYPIQUE**	**CLASSIFICATION OMNICLASS**
Tracteur utilitaire	TRAC-UTI-XXXX	
Tracteur à pelouse	TRAC-PEL-XXXX	
Remorque multi-usage	REMO-MUL-XXXX	
Remorque spécialisée	REMO-SPE-XXXX	
Véhicule utilitaire de travail	UTIL-TRA-XXXX	
Épandeurs d'abrasifs	EPAN-ABR-XXXX	
Souffleuse à neige	SOUF-NEI-XXXX	
Autres équipements à identifier		
Gratte à neige	GRAT-NEI-XXXX	
Benne	BENN-CAM-XXXX	
Chargeur frontal	CHAR-FRO-XXXX	
Boîte de service	BOIT-SER-XXXX	
Hayon hydraulique	HAYO-HYD-XXXX	
Plateau de coupe	PLAT-COU-XXXX	
Fourches utilitaires	FOUR-UTI-XXXX	

LÉGENDE:

BAT: Abréviation du pavillon concerné (3 lettres)

XXXX : Numérotation unique séquentiel. Fournit par L'ORGANISME PUBLIC et provenant du logiciel Maximo.

5. NOMENCLATURE STANDARD DES ÉQUIPEMENTS ÉLECTRIQUES

TABLEAU STANDARD D'IDENTIFICATION EN DISTRIBUTION ET ÉQUIPEMENTS ÉLECTRIQUES		
ÉQUIPEMENTS ET SYSTÈMES	**NOMENCLATURE TYPIQUE**	**CLASSIFICATION OMNICLASS**
Appareillage de distribution ou équipement installé dans des endroits spécifiques tel que studio, chambre personnelle, théâtre, salle de conférence, etc.		
Appareillage de distribution ou équipement installé dans des endroits spécifiques tel que studio, chambre personnelle, théâtre, salle de conférence, etc. sur l'urgence		
Appareillage trop petit ou sans espace pour apposer l'étiquette		
Équipements mécaniques alimentés électriquement (ex: moteur, etc.)		
Génératrice d'urgence	GENE-URG-xxxx	22-26 32 13
Centre de distribution principal	xxx-CDP-X-local	22-26 24 16_03
Centre de distribution secondaire	xxx-CDS-X-local	22-26 24 16_04
Transformateur	xxx-TR-X-local	22-26 22 13
Transformateur d'équipement (faculté)	TR-nom d'équip.-local	22-26 22 13
Caniveau secondaire	xxx-CVS-X-local	22-26 25 00_02
Caniveau secondaire (système)	CVS-nom d'équip.	22-26 25 00_02
Caniveau secondaire (faculté)	CVS-nom d'équip. -local	22-26 25 00_02
Caniveau principal	xxx-CVP-X-local	22-26 25 00_01
Caniveau principal (système)	CVP-nom d'équip.	22-26 25 00_01
Caniveau principal (faculté)	CVP-nom d'équip. -local	22-26 25 00_01
Panneau principal	xxx-PP-X-local	22-26 24 16_01
Panneau secondaire	xxx-PS-X-local	22-26 24 16_02
Panneau secondaire (faculté)	PS-nom d'équip. -local	22-26 24 16_02
Centre de contrôle de moteurs	xxx-CCM-X-local	22-26 24 19
Démarreur (système)	DEMA-nom d'équip.	22-26 29 13_01 MAG 22-26 29 13_02 MAN 22-26 29 23 EFV
Démarreur (faculté)	DEMA-nom d'équip.-local	22-26 29 13_01 MAG 22-26 29 13_02 MAN 22-26 29 23 EFV
Alternance de pompe (système)	DEMA-nom d'équip.#1/ nom d'équip.#2 (si 2 équipements)	22-26 29 13_01 MAG 22-26 29 13_02 MAN 22-26 29 23 EFV
Filtre d'alimentation dans cabinet externe (ex: filtre de ligne)	xxx-FILTRE-X-local	
Filtre dans cabinet externe (ex: Mirus) pour démarreur (système)	FILTRE-DEMA-nom d'équip.	22-26 35 26
Filtre dans cabinet externe (ex: Mirus) pour démarreur (faculté)	FILTRE-DEMA-nom d'équip.-local	22-26 35 26
Supresseur de surtension transitoire	xxx-TVSS-X-local	

TABLEAU STANDARD D'IDENTIFICATION EN DISTRIBUTION ET ÉQUIPEMENTS ÉLECTRIQUES		
ÉQUIPEMENTS ET SYSTÈMES	**NOMENCLATURE TYPIQUE**	**CLASSIFICATION OMNICLASS**
Compteur d'énergie électrique	xxx-COMPTEUR-X-local	22-26 27 13
Sectionneur	xxx-SECT-X-local	22-26 28 16 16
Sectionneur d'équipement (système)	SECT-nom d'équip.	22-26 28 16 16
Sectionneur d'équipement (faculté)	SECT-nom d'équip.-local	22-26 28 16 16
Disjoncteur dans boîtier seul au mur	xxx-DISJ-X-local	22-26 28 16
Sectionneur distribution dans CCM	xxx-SECT-X-CCM-X-local	22-26 28 16 16
Inverseur automatique non-dédié pour le syst. de sécurité de personnes	xxx-INV-X-local	22-26 36 23
Inverseur automatique dédié pour le système de sécurité de personnes	xxx-INVSSP-X-local	22-26 36 23
Inverseur automatique d'équipement (système) (ex: pompe incendie)	INV-nom d'équip.	22-26 36 23
Inverseur manuel non-dédié pour le système de sécurité de personnes	xxx-INV-MAN-X-local	22-26 36 13
Inverseur manuel dédié pour le système de sécurité de personnes	xxx-INVSSP-MAN-X-local	22-26 36 13
Armoire de synchronisation (commutation) de groupes d'électrogènes	xxx-SYNC-X-local	22-26 23 13_01
Panneau à relais (éclairage)	xxx-PR-X-local	22-26 09 43
Panneau de contrôle (éclairage, électronique divers, etc.)	xxx-PCE-X-local	22-26 09 26
Panneau de contrôle d'équipement (faculté) (éclairage, électronique divers, etc.)	PCE-nom d'équip.-local	22-26 29 13_03
Panneau de contrôle d'équipement (système) (éclairage, électronique divers, etc.)	PCE-nom d'équip.	22-26 29 13_03
Panneau de contrôle à gradateur (éclairage)	xxx-PG-X-local	
Panneau contacteur magnétique (ex: Câble chauffants, feeder panneau, etc.)	xxx-CM-X-local	22-26 09 19
Panneau contacteur magnétique d'équipement (faculté) (ex: Câble chauffants, feeder panneau, etc.)	CM-nom d'équip.-local	22-26 09 19
Boîtier de raccordement (Camlock) intérieur	xxx-BRI-X-local	
Boîtier de raccordement (Camlock) extérieur	xxx-BRE-X-local	
Centre de distribution principal sur l'urgence non-dédié pour le système de sécurité des personnes	xxx-CDPU-X-local	22-26 24 16_03
Centre de distribution principal sur l'urgence dédié pour le système de sécurité des personnes	xxx-CDPUSSP-X-local	22-26 24 16_03
Centre de distribution principal sur l'urgence en tension seulement lorsque génératrice en fonction (jamais alimenté en condition normal)	xxx-CDPUGENE-X-local	22-26 24 16_03
Centre de distribution secondaire sur l'urgence non-dédié pour le système de sécurité des personnes	xxx-CDSU-X-local	22-26 24 16_04
Centre de distribution secondaire sur l'urgence dédié pour le système de sécurité des personnes	xxx-CDSUSSP-X-local	22-26 24 16_04
Transformateur sur l'urgence non-dédié pour le système de sécurité des personnes	xxx-TRU-X-local	22-26 22 13
Transformateur sur l'urgence dédié pour le système de sécurité des personnes	xxx-TRUSSP-X-local	22-26 22 13
Transformateur d'équipement (faculté) sur l'urgence	TRU-nom d'équip. -local	22-26 22 13
Panneau principal sur l'urgence non-dédié pour le système de sécurité des personnes	xxx-PPU-X-local	22-26 24 16_01

TABLEAU STANDARD D'IDENTIFICATION EN DISTRIBUTION ET ÉQUIPEMENTS ÉLECTRIQUES		
ÉQUIPEMENTS ET SYSTÈMES	**NOMENCLATURE TYPIQUE**	**CLASSIFICATION OMNICLASS**
Panneau principal sur l'urgence dédié pour le système de sécurité des personnes	xxx-PPUSSP-X-local	22-26 24 16_01
Panneau principal sur l'urgence en tension seulement lorsque génératrice en fonction (jamais alimenté en condition normal)	xxx-PPUGENE-X-local	22-26 24 16_01
Panneau secondaire sur l'urgence non-dédié pour le système de sécurité des personnes	xxx-PSU-X-local	22-26 24 16_02
Panneau secondaire sur l'urgence dédié pour le système de sécurité des personnes	xxx-PSUSSP-X-local	22-26 24 16_02
Caniveau principal sur l'urgence non-dédié pour le système de sécurité des personnes	xxx-CVPU-X-local	22-26 25 00_01
Caniveau principal sur l'urgence dédié pour le système de sécurité des personnes	xxx-CVPUSSP-X-local	22-26 25 00_01
Caniveau principal d'équipement (système) sur l'urgence	CVPU-nom d'équip.	22-26 25 00_01
Caniveau principal d'équipement (faculté) sur l'urgence	CVPU-nom d'équip. -local	22-26 25 00_01
Caniveau secondaire sur l'urgence non-dédié pour le système de sécurité des personnes	xxx-CVSU-X-local	22-26 25 00_02
Caniveau secondaire sur l'urgence dédié pour le système de sécurité des personnes	xxx-CVSUSSP-X-local	22-26 25 00_02
Caniveau secondaire d'équipement (système) sur l'urgence	CVSU-nom d'équip.	22-26 25 00_02
Caniveau secondaire d'équipement (faculté) sur l'urgence	CVSU-nom d'équip. -local	22-26 25 00_02
Centre de contrôle de moteurs sur l'urgence non-dédié pour le système de sécurité des personnes	xxx-CCMU-X-local	22-26 24 19
Centre de contrôle de moteurs sur l'urgence dédié pour le système de sécurité des personnes	xxx-CCMUSSP-X-local	22-26 24 19
Démarreur (système) sur l'urgence	DEMAU-nom d'équip.	22-26 29 13_01 MAG 22-26 29 13_02 MAN 22-26 29 23 EFV
Alternance de pompe (système) sur l'urgence	DEMAU-nom d'équip.#1/ nom d'équip.#2 (si 2 équipements)	22-26 29 13_01 MAG 22-26 29 13_02 MAN 22-26 29 23 EFV
Démarreur (faculté) sur l'urgence	DEMAU-nom d'équip.-local	22-26 29 13_01 MAG 22-26 29 13_02 MAN 22-26 29 23 EFV
Filtre dans cabinet externe (ex: Mirus) pour démarreur (système)	FILTRE-DEMAU-nom d'équip.	22-26 35 26
Filtre dans cabinet externe (e: Mirus) pour démarreur (faculté)	FILTRE-DEMAU-nom d'équip.-local	22-26 35 26
Sectionneur sur l'urgence non-dédié pour le système de sécurité des personnes	xxx-SECTU-X-local	22-26 28 16 16
Sectionneur sur l'urgence dédié pour le système de sécurité des personnes	xxx-SECTUSSP-X-local	22-26 28 16 16
Sectionneur d'équipement (système) sur l'urgence	SECTU-nom d'équip.	22-26 28 16 16
Sectionneur d'équipement (faculté) sur l'urgence	SECTU-nom d'équip.-local	22-26 28 16 16

TABLEAU STANDARD D'IDENTIFICATION EN DISTRIBUTION ET ÉQUIPEMENTS ÉLECTRIQUES		
ÉQUIPEMENTS ET SYSTÈMES	**NOMENCLATURE TYPIQUE**	**CLASSIFICATION OMNICLASS**
Disjoncteur dans boîtier seul au mur non-dédié pour le système de sécurité des personnes	xxx-DISJU-X-local	22-26 28 16
Disjoncteur d'équipement (système) sur l'urgence (Ex: inclus dans le boîtier d'une génératrice "DISJU-GENE-URG-42")	DISJU-nom d'équip.	22-26 28 16
Disjoncteur dans boîtier seul au mur dédié pour le système de sécurité de personnes	xxx-DISJUSSP-X-local	22-26 28 16
Sectionneur sur l'urgence de distribution dans CCM non-dédié pour le système de sécurité des personnes	xxx-SECTU-X-CCM-X-local	22-26 28 16 16
Sectionneur sur l'urgence de distribution dans CCM dédié pour le système de sécurité des personnes	xxx-SECTUSSP-X-CCM-X-local	22-26 28 16 16
Panneau de contrôle à gradateur (éclairage) sur l'urgence	xxx-PGU-X-local	
Panneau de contrôle d'équipement sur l'urgence (éclairage, électronique divers, etc.)	xxx-PCEU-X-local	22-26 09 26
Panneau de contrôle d'équipement (système) sur l'urgence (éclairage, électronique divers, etc.)	PCEU-nom d'équip.	22-26 29 13_03
Panneau de contrôle d'équipement (faculté) sur l'urgence (éclairage, électronique divers, etc.)	PCEU-nom d'équip.-local	22-26 29 13_03
Supresseur de surtension transitoire sur l'urgence non-dédié pour le système de sécurité des personnes	xxx-TVSSU-X-local	
Supresseur de surtension transitoire dédié pour le système de sécurité des personnes	xxx-TVSSUSSP-X-local	
Module d'alimentation sans interruption à batterie "UPS"	xxx-UPS-X-local	22-26 33 53_01
Module d'alimentation sans interruption à batterie "UPS" (faculté)	xxx-UPS-nom d'équip.-local	22-26 33 53_01
Centre de distribution secondaire alimenté par un UPS	xxx-CDSUPS-X-local	22-26 24 16_04
Centre de distribution secondaire sur l'urgence alimenté par un UPS	xxx-CDSUUPS-X-local	22-26 24 16_04
Caniveau secondaire alimenté par un UPS	xxx-CVSUPS-X-local	22-26 25 00_02
Caniveau secondaire sur l'urgence alimenté par un UPS	xxx-CVSUUPS-X-local	22-26 25 00_02
Panneau secondaire alimenté par un UPS	xxx-PSUPS-X-local	22-26 24 16_02
Panneau secondaire sur l'urgence alimenté par un UPS	xxx-PSUUPS-X-local	22-26 24 16_02
Sectionneur alimenté par un UPS	xxx-SECTUPS-X-local	22-26 28 16 16
Sectionneur sur l'urgence alimenté par un UPS	xxx-SECTUPS-X-local	22-26 28 16 16
Inverseur automatique alimenté par un UPS	xxx-INVUPS-X-local	22-26 36 23
Inverseur manuel alimenté par un UPS	xxx-INVUPS-MAN-X-local	22-26 36 23
Barre de mise à la terre	xxx-MALT-X-local	
Câblage de mise à la terre	(VIA ou VERS) xxx-MALT-X-local	
Circuits des CDP, CDS, PP	xxx-CDP-X-local	
Circuits des CDPU, CDSU, PPU sur l'urgence	xxx-CDPU-X-local	
Circuits des CDPUPS, CDSUPS, PPUPS	xxx-CDPUPS-X-local	
Calibre de fusible sur sectionneurs (Fusible Max: xxx A)	Fusible Max: 10 A	
Boite de jonction et de tirage normal	xxx-PS-X-local c.1	
Boite de jonction et de tirage sur urgence	xxx-PSU-X-local c.1	
Boite de jonction et de tirage UPS	xxx-PSUUPS-X-local c.1	

TABLEAU STANDARD D'IDENTIFICATION EN DISTRIBUTION ET ÉQUIPEMENTS ÉLECTRIQUES		
ÉQUIPEMENTS ET SYSTÈMES	**NOMENCLATURE TYPIQUE**	**CLASSIFICATION OMNICLASS**
Identification tuyauterie pour alimentation principale (Feeder)	xxx-CDP-X-local	
Identification tuyauterie sur l'urgence pour alimentation principale (Feeder)	xxx-PSU-X-local	
Identification tuyauterie sur UPS pour alimentation principale (Feeder)	xxx-PSUPS-X-local	
CHAMBRE ÉLECTRIQUE PRINCIPALE		
Disjoncteur principal débrochable 25Kv du bâtiment	DI-yzz (ex:DI-R50 et DI-S50)	22-26 13 13
Disjoncteur principal débrochable si plusieurs transformateurs 25Kv dans le bâtiment	DI-yyzz-X (ex:DI-RS50-1, DI-RS50-2, etc.)	22-26 13 13
Transformateur principal 25 KV	TR-yyzz (ex: TR-RS50)	22-26 12 16
Transformateur principal 25 KV si plusieurs transformateurs 25Kv dans le bâtiment	TR-yyzz-X (ex: TR-RS50-1)	22-26 12 16
Disjoncteur principal (habituellement débrochable) à la sortie d'un transformateur 25kv	xxx-DI100-local (main d'un artère), xxx-DI200-local (main d'un artère).	22-26 28 16
Disjoncteur secondaire principal (habituellement débrochable) sur barre principale et les suivants	xxx-DI101-local, xxx-DI102-local, etc. xxx-DI201-local, xxx-DI202-local, etc.	22-26 28 16
Disjoncteur principal débrochable 25Kv du bâtiment sur l'urgence	DIU-yzz (ex:DIU-G50 et DIU-H50)	22-26 13 13
Disjoncteur principal débrochable si plusieurs transformateurs 25Kv dans le bâtiment sur l'urgence	DIU-yyzz-X (ex:DIU-GH50-1, DIU-GH50-2, etc.)	22-26 13 13
Transformateur principal 25 KV	TRU-yyzz (ex: TRU-GH50)	22-26 12 16
Transformateur principal 25 KV si plusieurs transformateurs 25Kv dans le bâtiment sur l'urgence	TR-yyzz-X (ex: TR-RS50-1)	22-26 12 16
Disjoncteur principal (habituellement débrochable) à la sortie d'un transformateur 25kv sur l'urgence	xxx-DIU100-local (main d'un artère), xxx-DIU200-local (main d'un artère).	22-26 13 13
Disjoncteur secondaire principal (habituellement débrochable) sur barre principale et les suivants sur l'urgence	xxx-DIU101-local, xxx-DIU102-local, etc. xxx-DIU201-local, xxx-DIU202-local, etc.	22-26 28 16

6. LISTE DES PAVILLONS
(EXTRACTION MAXIMO 2021-09-16)

EMPLACEMENT	DESCRIPTION
ABP	Abitibi-Price
ADJ	Alphonse-Desjardins
ARB	Atelier de roulements à billes
ARN	Aréna
ATS	Atelier des serres
BNF	Jean-Charles-Bonenfant
BUT	Des services (Remise Butler)
CER	Centrale d'eau refroidie (Ouest)
CFG	Cabanon Faculté Foresterie Géographie et Géomatique
CHA	La Charmille
CHM	Charles-Eugène-Marchand
CII	Centre des infrastructures informatiques
CMD	Centre des matières dangereuses
CMP	Campus
CMT	Paul-Comtois
COG	Cabanon Gingras
COP	COPL
CPI	Couloirs des piétons
CRO	Camille-Roy
CSL	Louis-Jacques-Casault
CVD	Centre de valorisation des données
DBI	Domaine Biard
DES	J.-A.-De Sève
DKN	Charles-De Koninck
EBE	Édifice Beenox-EBE
EDB	Édifice du Boulevard
EGR	Roberge
ENV	Envirotron (Serres)
EPS	PEPS
ERM	Ermitage
EVS	Envirotron (Serres H.P.)
EVT	Envirotron
FAB	La Fabrique
FAS	Félix-Antoine-Savard
FCA	BÂTIMENT FERME CAMPUS

EMPLACEMENT	DESCRIPTION
FCB	BÂTIMENT FERME CAMPUS
FCC	BÂTIMENT FERME CAMPUS
FCD	BÂTIMENT FERME CAMPUS
FCE	BÂTIMENT FERME CAMPUS
FCF	BÂTIMENT FERME CAMPUS
FEC	Forêt-Entreposage Conteneurs d'entreposage 3
FED	Forêt-Entreposage Conteneur MDR
FEH	Forêt-Entreposage Hangar ouvert
FEP	Forêt-Entreposage Chalet des patineurs
FES	Forêt-Entreposage Shed à canards
FHB	Forêt-Chalet Le Bouleau
FHH	Forêt-Chalet Le Hameau
FHR	Forêt-Chalet Le Boréal
FHS	Forêt-Chalet Le Sapin
FMA	Forêt-Atelier de menuiserie
FMB	Forêt-Abribus
FMC	Forêt-Cabanon génératrice d'urgence
FMG	Forêt-Garage
FMH	Forêt-Entrepôt mécanique
FMI	Forêt-Abri pour borne-incendie
FMM	Forêt-Bâtiment principal
FMP	Forêt-Réservoir d'eau potable
FMS	Forêt-Bâtiment de soutien terrain
FMU	Forêt-Usine d'épuration
FOB	Forêt-Observatoire Le Belvédère
FOC	Forêt-Observatoire Tour de la Chute
FOF	Forêt-Observatoire Tour à feu
FOG	Forêt-Observatoire Le Gazebo
FOO	Forêt-Observatoire Tour à orignaux
FPP	Forêt-Abri Piché
FQJ	Forêt-Quai du Lac Joncas
FRB	Forêt-Refuge Le Bédard
FRC	Forêt-Refuge La Chute
FRD	Forêt-Halte des Draveurs
FRE	Forêt-Halte de l'Étang

EMPLACEMENT	DESCRIPTION
FRH	Forêt-Refuge Cascades (Tente Hékipia)
FRJ	Forêt-Refuge Le Jean-Marie
FRL	Forêt-Refuge Le Laverdière
FRN	Forêt-Halte le Naturaliste
FRP	Forêt-Refuge Le Poirier
FRS	Forêt-Halte Ski-raquette
FRT	Forêt-Refuge Le Tanguay
FRV	Forêt-Halte des Eaux volées
FRX	Forêt-Refuge Le Lemieux
GBA	Gérard-Bisaillon (Ateliers/DPI)
GBE	Gérard-Bisaillon (Entrepôt)
GBG	Gérard-Bisaillon (Garage)
GBI	Gérard-Bisaillon (Administ. /Chaufferie)
GHK	Gene-H. Kruger
GUS	Génératrice d'urgence des serres
HER	Des services (Remise Hercule)
HSP	Havre-Saint-Pierre
INQ	Institut nordique du Québec
LAU	La Laurentienne
LCT	Agathe-Lacerte
LEM	Ernest-Lemieux
LSB	St-Augustin (Animalerie)
MCG	Garage Couillard
MCO	Couillard
MDE	Médecine dentaire
MGD	Mégadôme #2
MLA	Montréal
MLO	De la Loire
MRS	Sirois
OBS	Observatoire St-Elzéar
OMG	Omer-Gingras
PAP	Palasis-Prince
PBM	H.-Biermans - L.-Moraud
PDA	Entrepôt prod. dang. A
PDB	Entrepôt prod. dang. B
PHB	Phytologie-Bâtiment # 51
PHD	Phytologie-Bâtiment # 53
PHE	Phytologie-Bâtiment # 54

EMPLACEMENT	DESCRIPTION
PHF	Phytologie-Bâtiment # 55
PHG	Phytologie-Bâtiment # 56
PHH	Phytologie-Bâtiment # 57
PLT	Adrien-Pouliot
PMV	Québec (23025)
POL	Maurice-Pollack
PPA	Parc auto-Parent
PPE	Parc auto-PEPS
PRN	Alphonse-Marie-Parent
PSA	Des services
PSQ	Séminaire-Fabrique
PVE	De L'Est
REA	Régie extérieure A
REB	Régie extérieure B
SAA	Station - Bâtiment A Multifonctionnel
SAB	Station - Bât.B Entrepôt pesticide
SAC	Station - Bâtiment C Dôme machinerie
SAD	Station - Bâtiment # 24
SAE	Station - Étable à bovins #14
SAF	Station - Serre chaude
SAG	Station — Serre froide
SAK	Station - Bergerie # 25
SAL	Station - Laiterie # 4
SAM	Station - Poulailler # 23
SAN	Station - Cabane à sucre # 13
SAQ	Station - Remise à machinerie # 7
SAR	Station - Entrepôt # 8
SAS	Station - Remise à machinerie #5
SAU	Station - Poste de météo # 18
SAW	Station - Étable à logettes # 9
SAX	Station - Pompage # 16
SAY	Station - Réservoirs pompes # 19
SAZ	Station - Général
SDT	Stade de tennis
SEM	Séminaire-Vieux
SEP	Serres de propagation
SLP	St-Louis de Pintendre - Remise
SRA	Serres Harnois

EMPLACEMENT	DESCRIPTION
SRB	Serres Horti-Sud
SRC	Serres Gaz Métro
SSI	Stade de soccer
TSE	Sciences de l'éducation
TTA	Tennis (Entrepôt A)
TTB	Tennis (Entrepôt B)

EMPLACEMENT	DESCRIPTION
TUS	Tunnels des services
UDE	Univers des enfants
VCH	Alexandre-Vachon
VJA	Villa James
VND	Ferdinand-Vandry